手洗器	CIE-OPLA52/
排水目皿	PIL01N/
水栓金具	15070400
トラップ	AQ-STR
止水栓 1/2	AQ-2161S×2

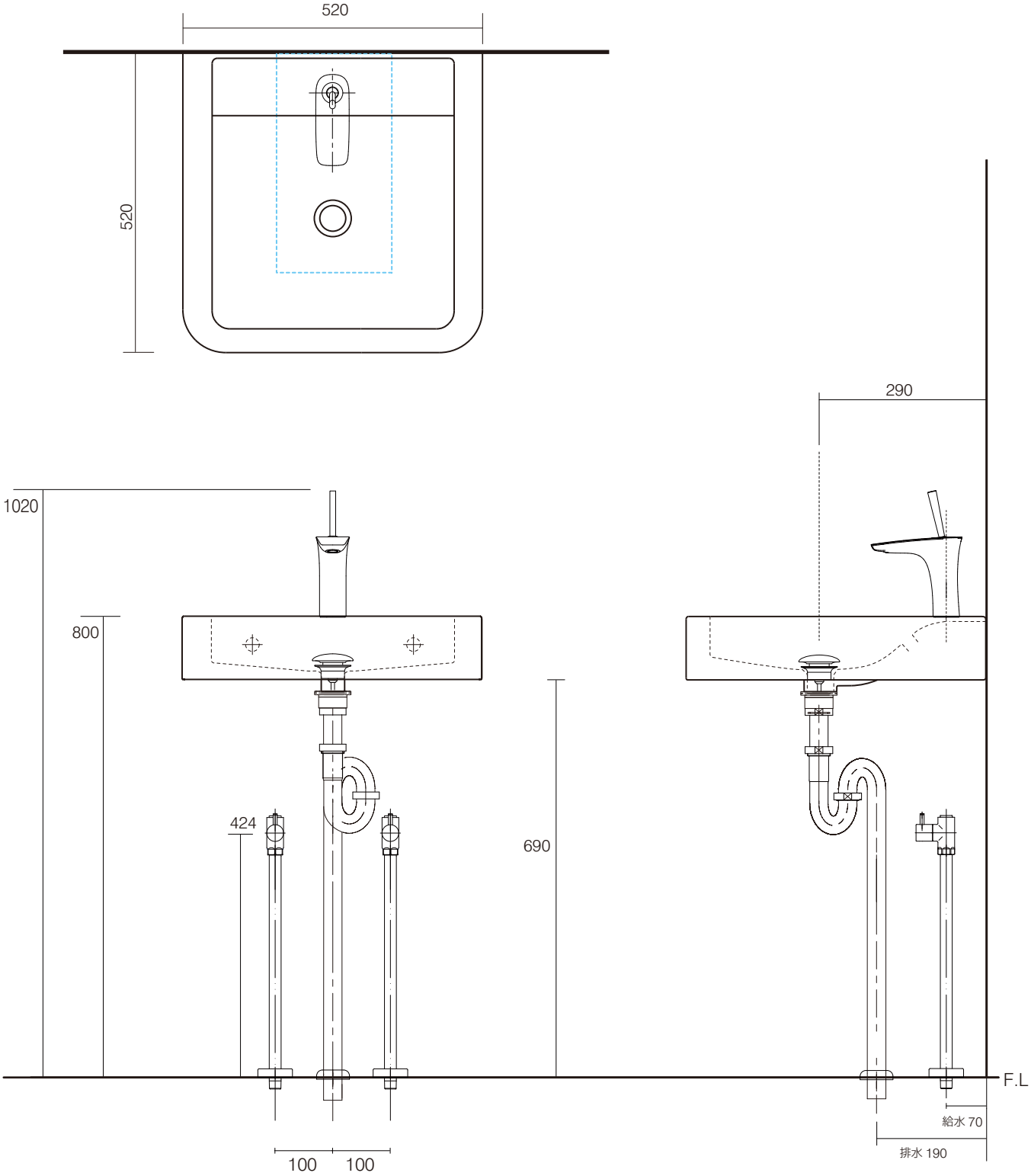

CIE-OPLA52-15070400/SS

AQUAPiA
ENJOY BATHROOM EXPERIENCE

手洗器	CIE-OPLA52/
排水目皿	PIL01N/
水栓金具	15070400
トラップ	AQ-BTN
止水栓 1/2	AQ-2261F×2

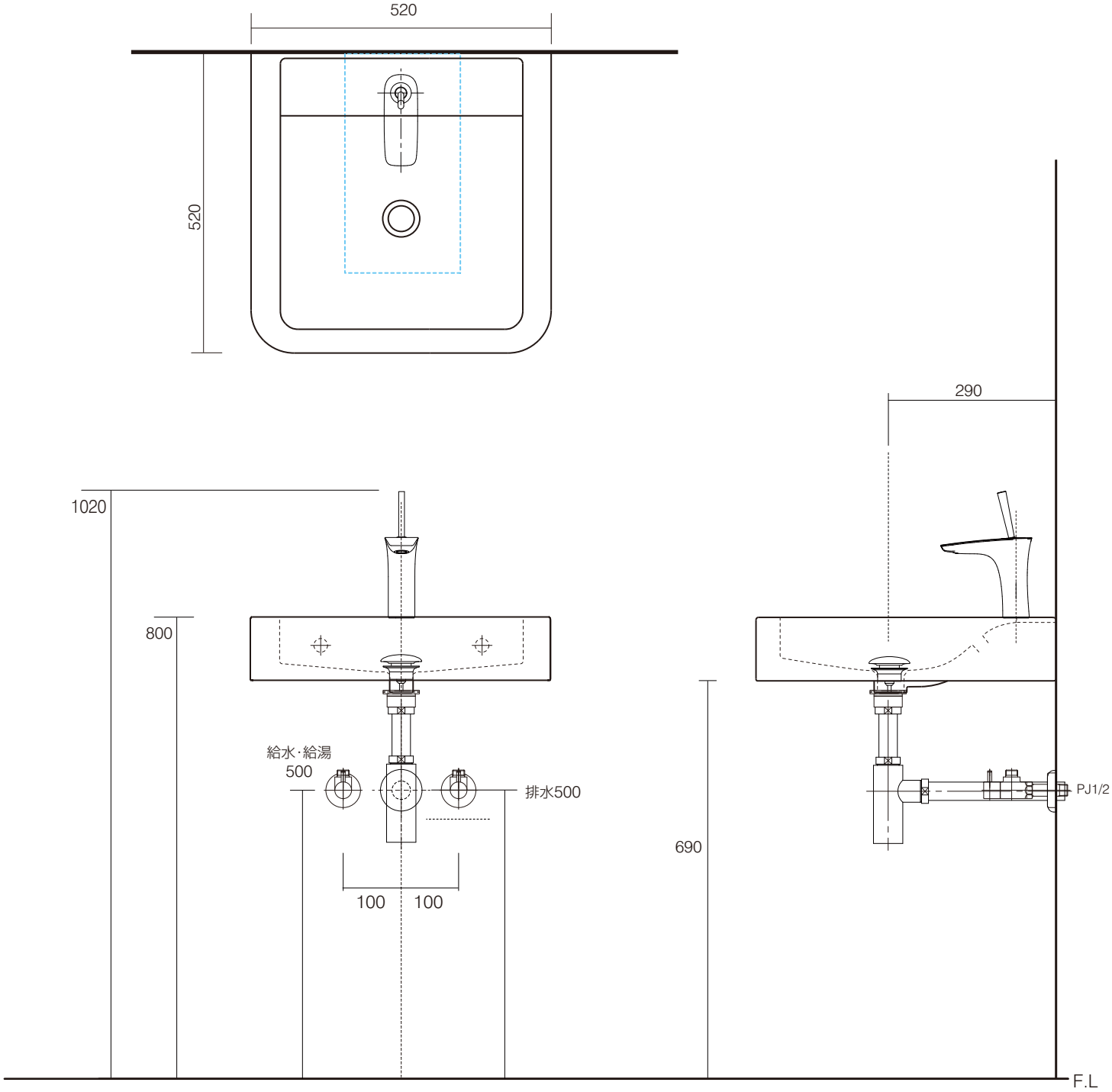

CIE-OPLA52-15070400/BF

AQUAPiA
ENJOY BATHROOM EXPERIENCE