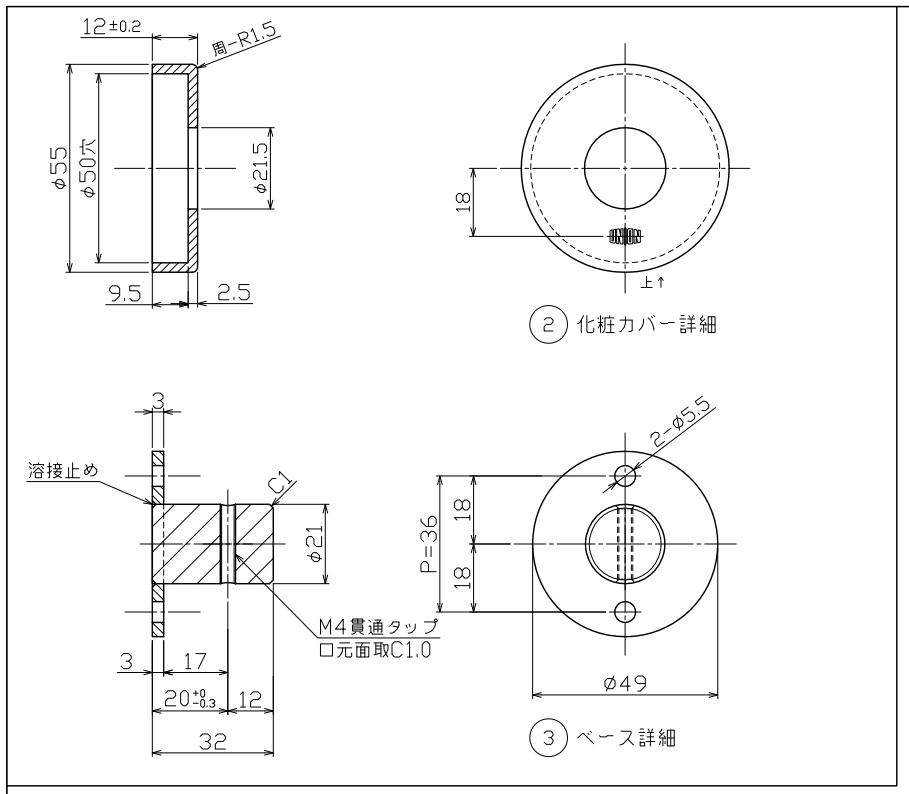

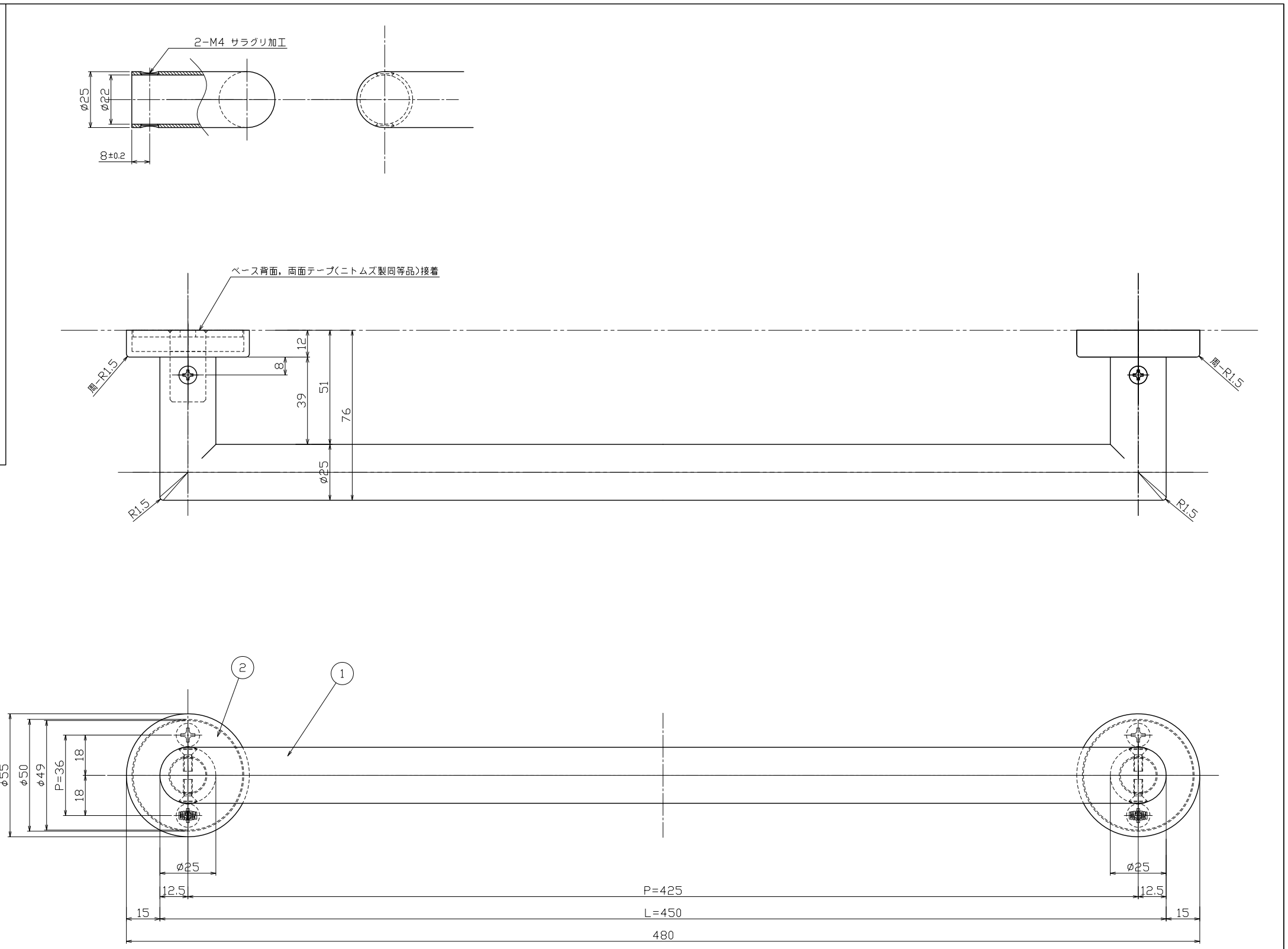

注記)
・有害なバリ，ソリ等無きこと
・特記無き角はR0.3とする

No	年月日	訂正事項	担当	No	年月日	訂正事項	担当

No	部品名	材質	仕上	数量	備考
3	ベース	SUS304	素地	2	
2	化粧カバー	SUS304	ユニミストブラック	2	φ55x12t
1	グリップフォーム	SUS304	ユニミストブラック	1	φ25x1.5t

No	部品名	材質	仕上	数量	備考
b	ベース固定ネジ	SUSXM7	ビス頭本体同色仕上	4	M4x10 丸皿小ネジ
a	ベース取付ネジ	SUSXM7	素地	4	φ5x40 なべタッピンネジ(SW付)

8号内部・外部共ニ刻印
指示ナキ公差ハユニオン一般公差表ニヨル。

株式会社ユニオン

図名	ハンドバー 製品図		図番
品番	PRE-310-02		
尺度 1/1	作図 2015.05.12	コード	
作図 清水	検図 鹿毛	照査 田河	担当
管理番号	08KZZB6S0310-002A		