No	年 月 日	訂 正 事 項	担当
△			
△			
△			

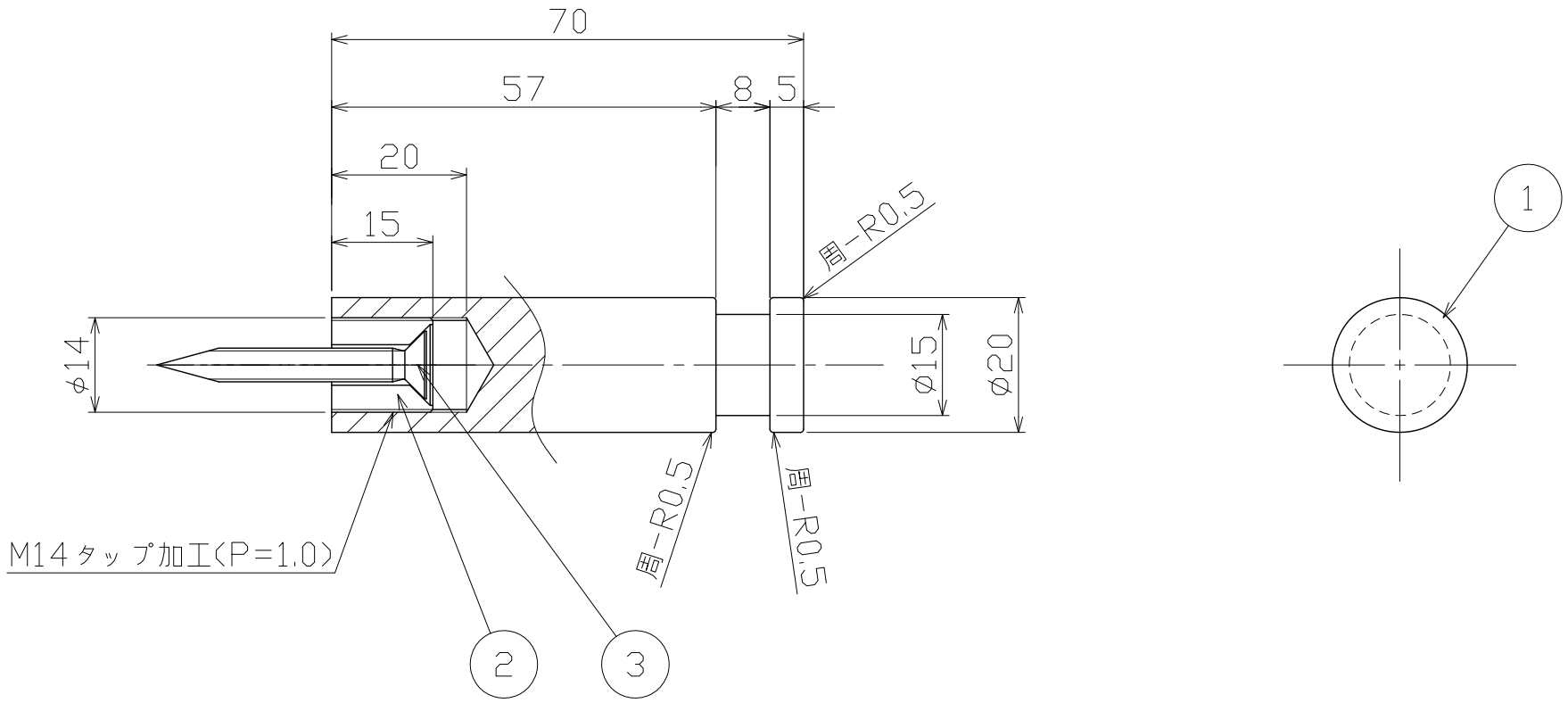

注記)
- 有害なバリ，ソリ等無きこと
- 特記無き角はR0.3とする

No	部品名	材質	仕上	数量	備考
					~~号内部・外部共ニ刻印~~
					指示ナキコーナーハR面取り
3	取付ネジ	SWCH	Ep-Fe/Zn8/CM1(ユニクロ)	1	φ5x40 サラタッピンネジ
2	チャンネル	C3604	素地	1	
1	本体	C3604	クロムメッキ	1	

（R　）トスル。
指示ナキ公差ハユニオン一般公差表ニヨル。
図面サイズ：A3

UNION 株式会社ユニオン

尺度	作図		
S=1/1	2015.05.12		
作図	検図	照査	担当
清水	鹿毛	田河	

図名 フック　製品図
図番
品番 PRE-350-01
コード
管理番号 08KZZB6S0350-001A