No	年 月 日	訂 正 事 項	担当
△			
△			
△			

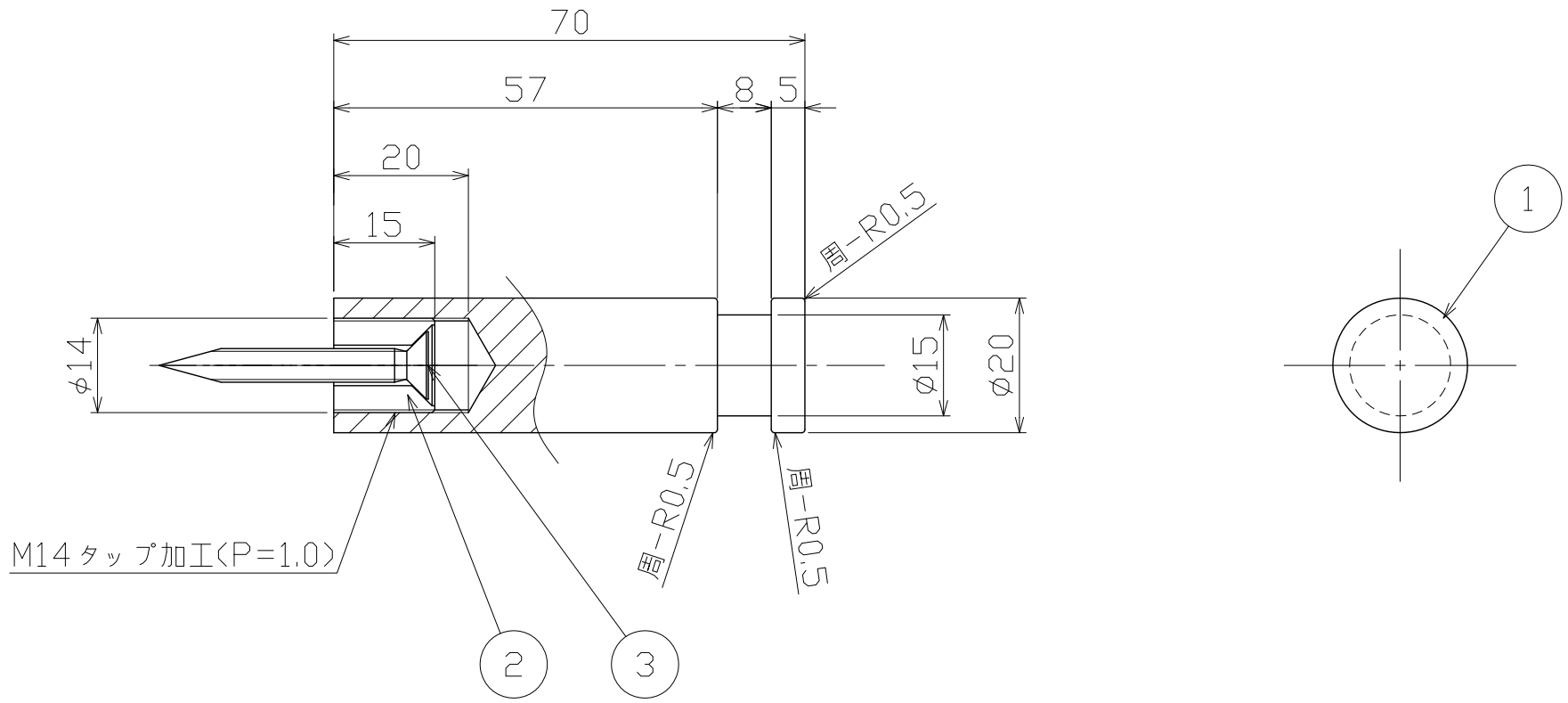

注記)
- 有害なバリ，ソリ等無きこと
- 特記無き角はR0.3とする

No	部品名	材質	仕上	数量	備考
3	取付ネジ	SWCH	Ep-Fe/Zn8/CM1(ﾕﾆｸﾛ)	1	φ5x40 ｻﾗﾀｯﾋﾟﾝﾈｼﾞ
2	チャンネル	C3604	素地	1	
1	本体	C3604	ユニミストブラック	1	

~~[redacted]号内部・外部共ニ刻印~~

指示ナキコーナーハR面取り

(R　)トスル。

指示ナキ公差ハユニオン一般

公差表ニヨル。

図面サイズ：A3

UNION 株式会社ユニオン

尺度	作図		
S=1/1	2015.05.12		
作図	検図	照査	担当
清水	鹿毛	田河	

図名　フック　製品図

図番

品番　PRE-350-02

コード

管理番号　08KZZB6S0350-002A