No	年 月 日	訂 正 事 項	担当
△1	'17.06.19	本体とベースとのネジ固定位置を変更し、左右勝手をなくす。	大星
△			
△			

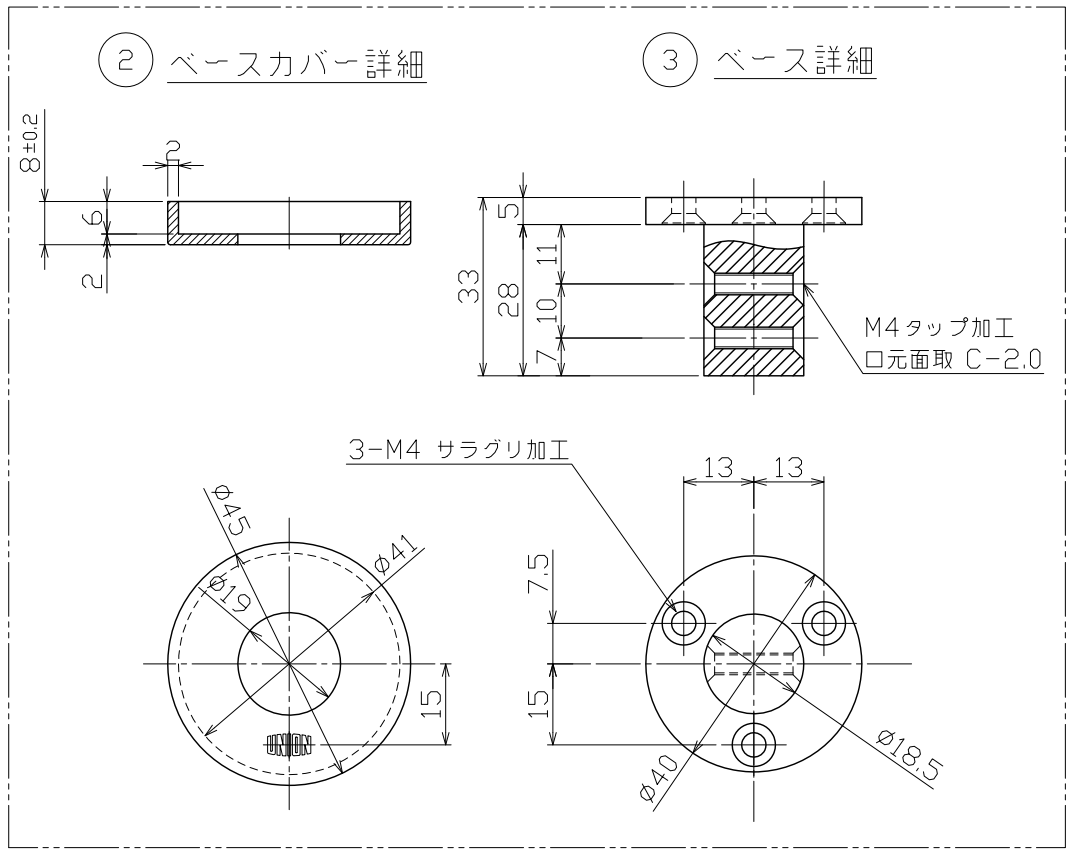

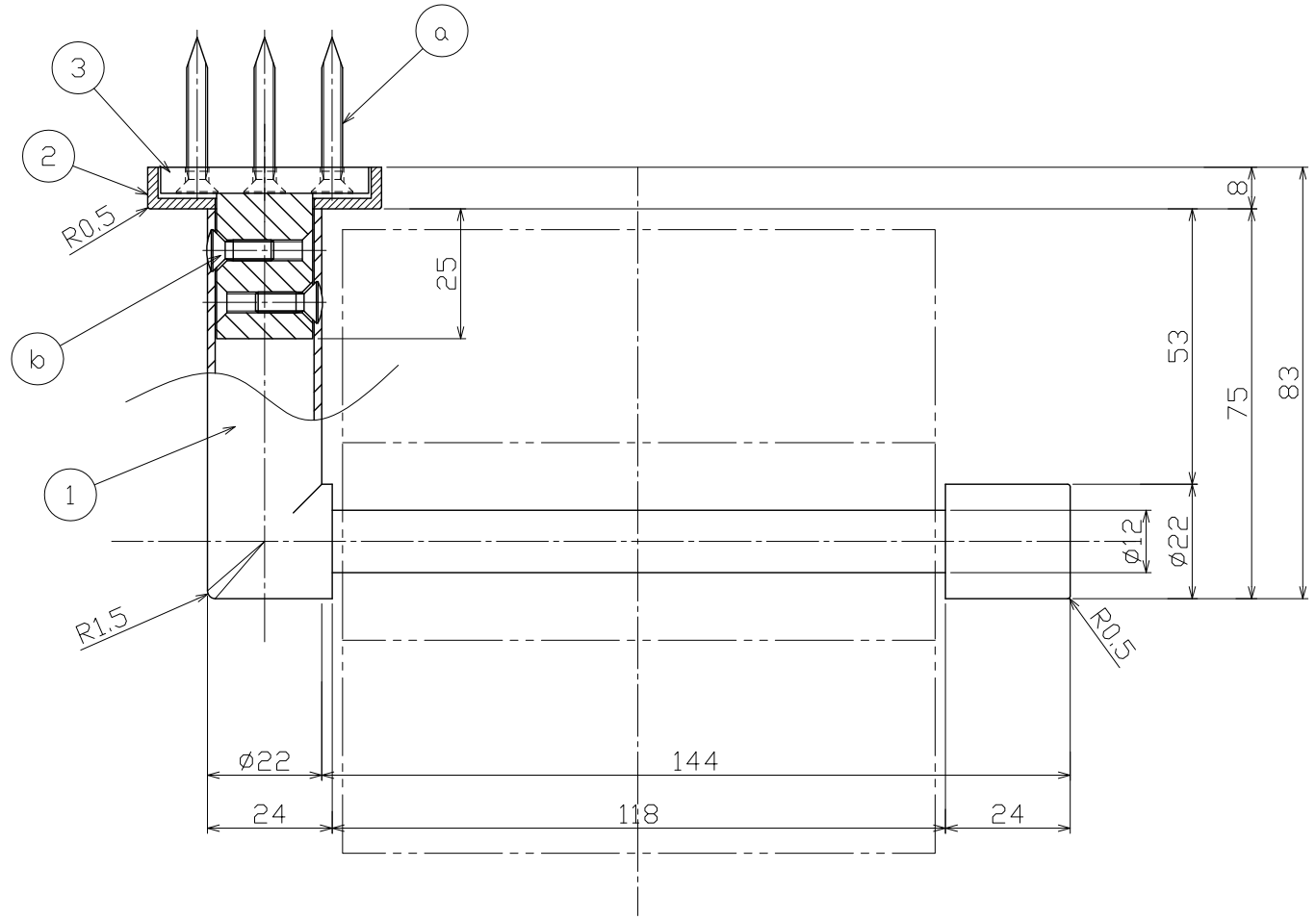

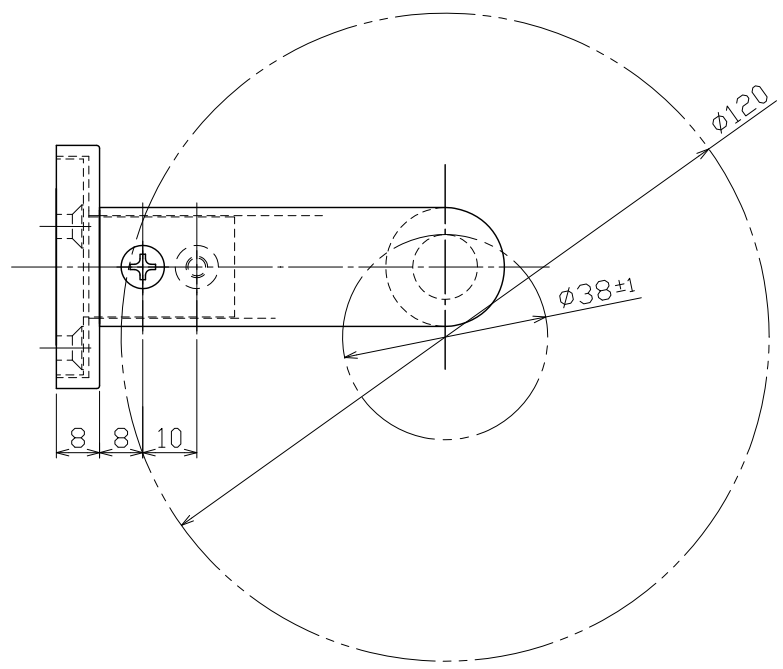

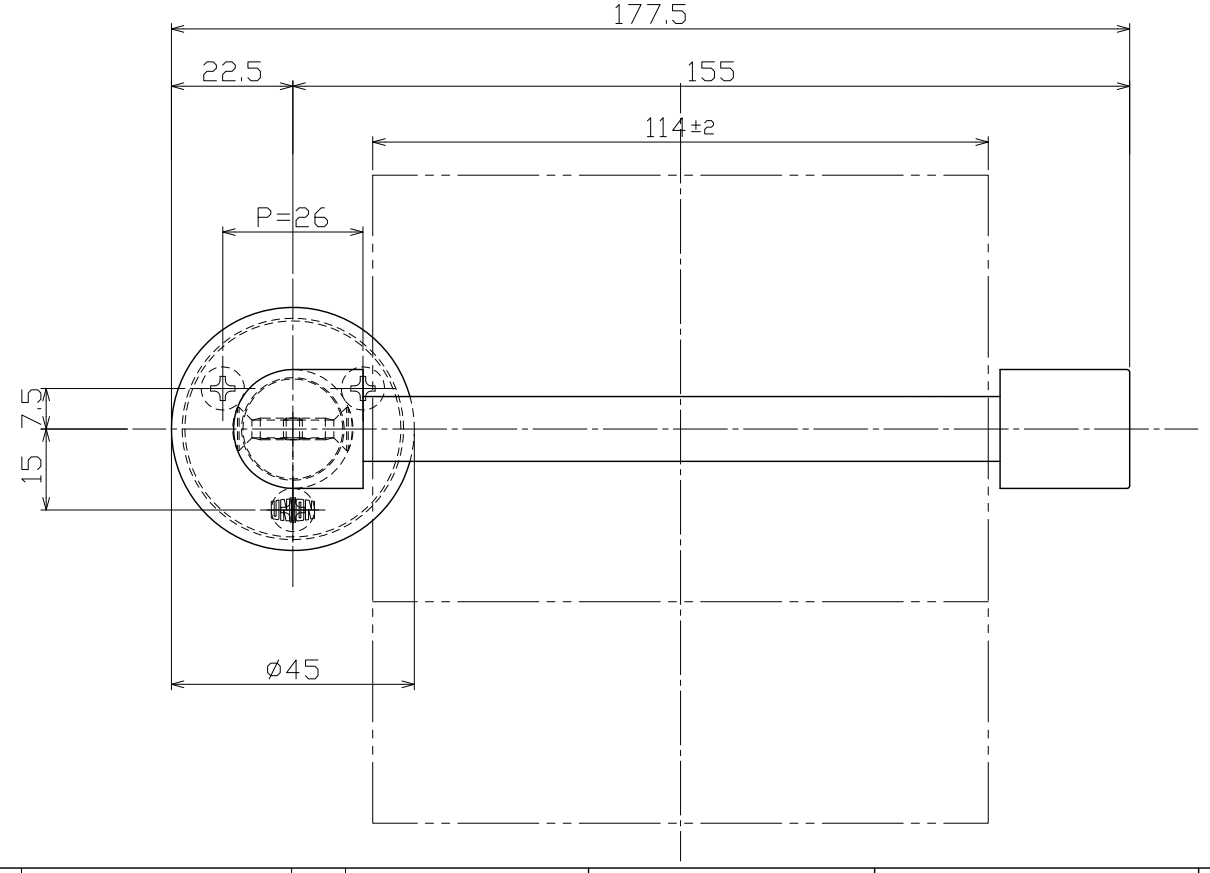

注記）
- 有害なバリ，ソリ等無きこと
- 特記無き角はR0.3とする
- 本図はR勝手を示す，L勝手は左右対称

No	部品名	材質	仕上	数量	備考
○					
○					
3	ベース	C3604	素地	1	
2	ベースカバー	C3604	クロムメッキ	1	
1	本体	SUS304	ミラー(#600以上)	1	φ22パイプ/丸棒加工

No	部品名	材質	仕上	数量	備考
○					
○					
b	横小ネジ	SUSXM7	ビス頭本体同等仕上	2	M4x12 丸皿小ネジ(メッキ付)
a	取付ネジ	SWCH	Ep-Fe/Zn8/CM1(ユニクロ)	3	φ4x30 サラタッピンネジ

UNION 8号内部・外部共ニ刻印
指示ナキ公差ハユニオン一般公差表ニヨル。

図面サイズ：A2

UNION 株式会社ユニオン

尺度 S=1/1	作図 2015.05.14		
作図 清水	検図 鹿毛	照査 田河	担当

図名 トイレットペーパーホルダー 製品図
図番
品番 PRE-360-01△1
コード
管理番号 08KZZB6S0360-001B