No	年 月 日	訂 正 事 項	担当
△			
△			
△			

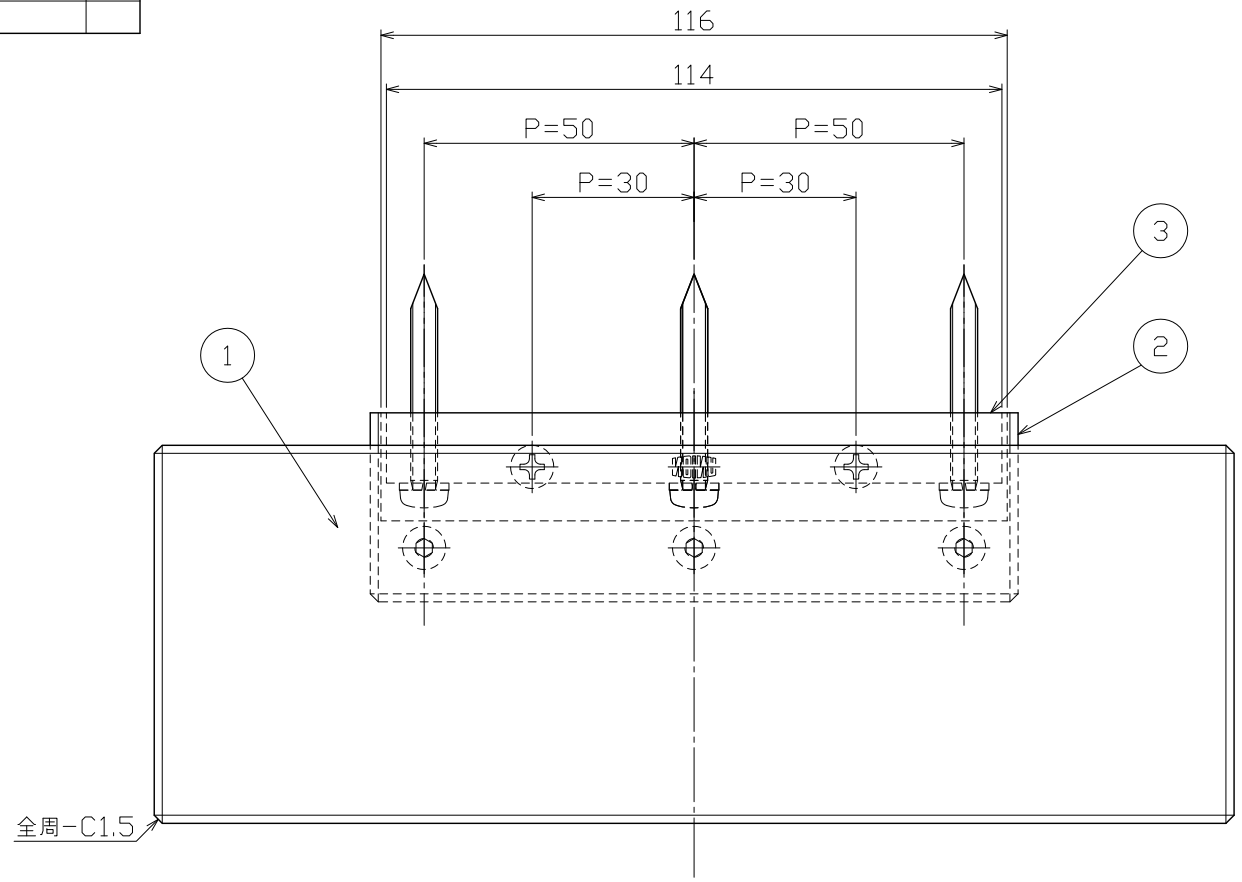

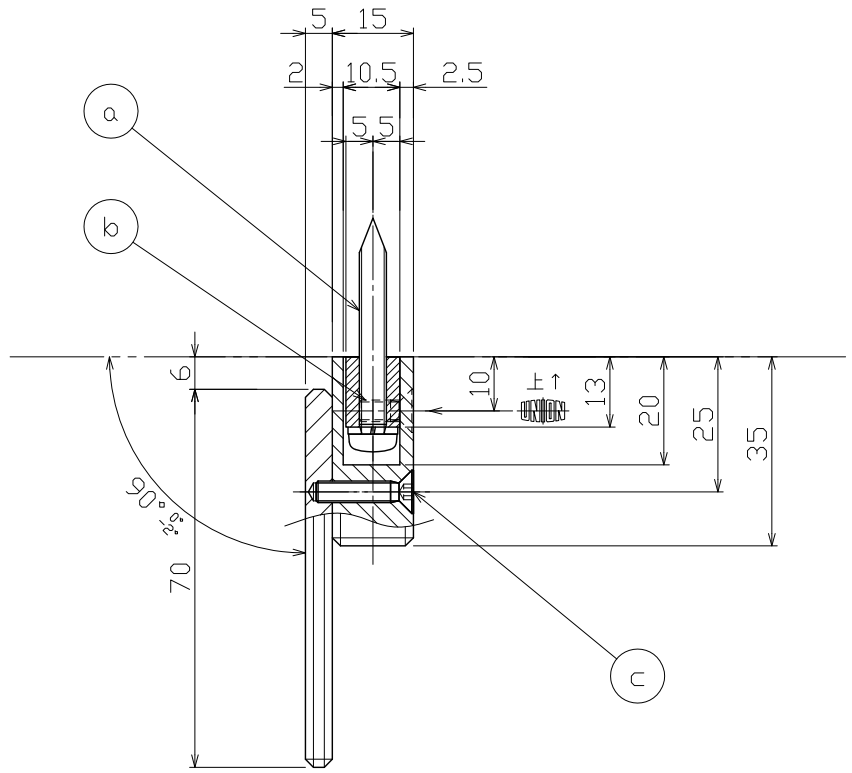

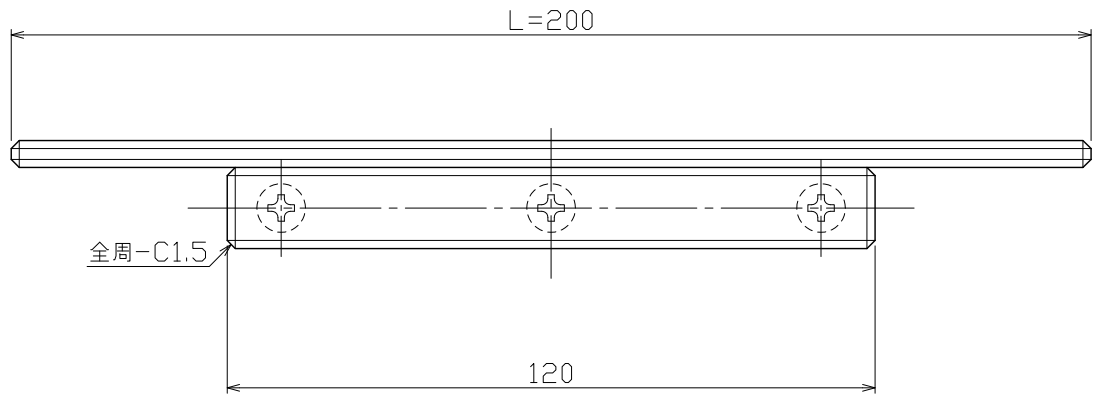

注記）
- 有害なバリ，ソリ等無きこと
- 特記無き角はR0.3とする

No	部品名	材質	仕上	数量	備考
3	チャンネル	C3604	ニッケルメッキ	1	114×10×13t
2	座	C3604	クロムメッキ	1	
1	本体	SUS304	ミラー(#600以上)	1	5.0t

No	部品名	材質	仕上	数量	備考
c	下ビス(2)	SUSXM7	ビス頭本体同等仕上	3	M4×18 サラCAPボルト
b	下ビス(1)	SUSXM7	ビス頭本体同等仕上	2	M4×10 サラ小ネジ
a	取付ネジ	SUSXM7	素地	3	φ5x40 なべタッピンネジ(SW付)

UNION 8号内部・外部共ニ刻印
指示ナキ公差ハユニオン一般公差表ニヨル。

図面サイズ：A1

UNION 株式会社ユニオン

尺度	作図	検図	照査	担当
S=1/1	2015.05.14	清水	鹿毛	田河

図名 ソーブシェルフ 製品図
図番
品番 PRE-520-01
コード
管理番号 08KZZB6S0520-001A