No	年　月　日	訂　正　事　項	担当
△			
△			
△			

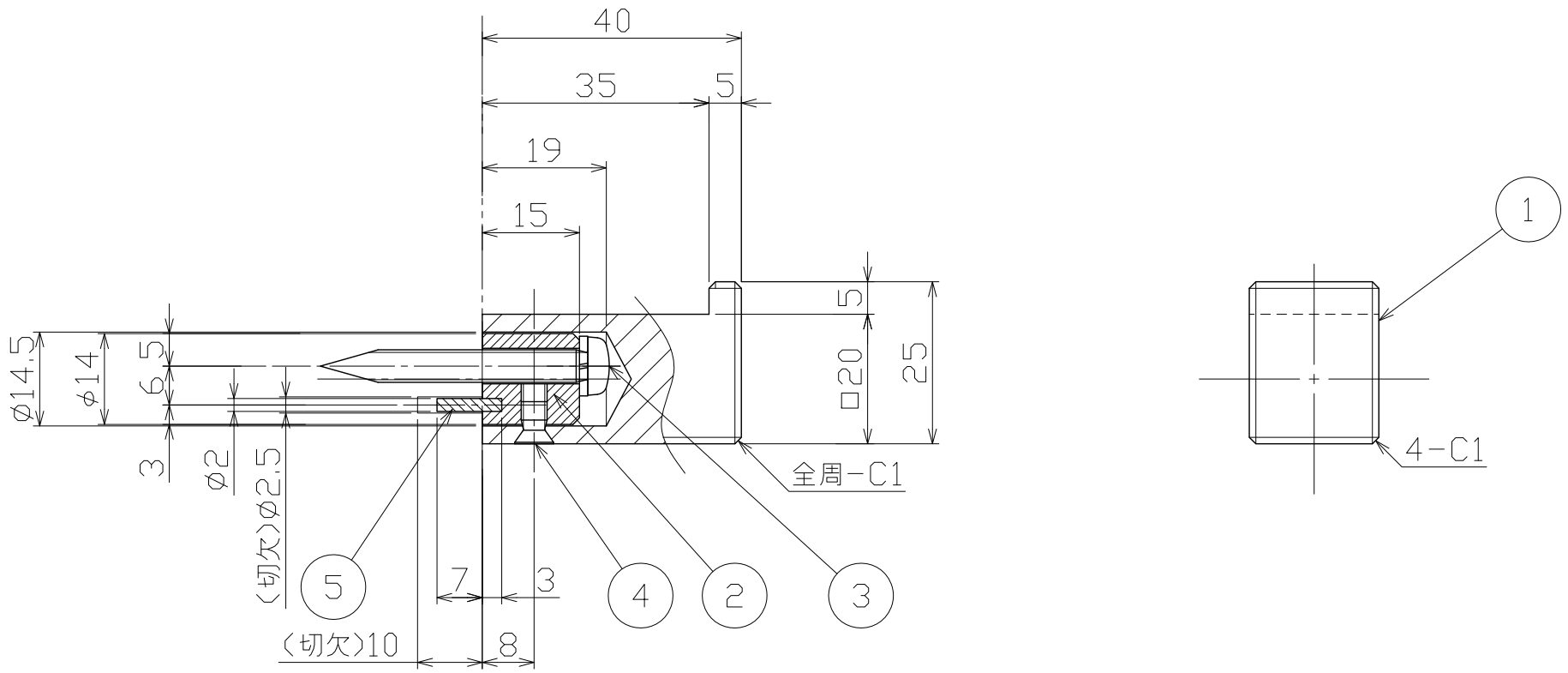

注記)
- 有害なバリ，ソリ等無きこと
- 特記無き角はR0.3とする
- 廻り止めピン，抜け無きこと

No	部品名	材質	仕上	数量	備考
5	廻り止めピン	SUS304	素地	1	φ2×10　圧入固定
4	下ビス	SUSXM7	ビス頭本体同色仕上	1	M4×6 ｻﾗｼ用小ネジ(D6)
3	チャンネル取付ネジ	SWCH	Ep-Fe/Zn8/CM1(ﾕﾆｸﾛ)	1	φ5x40 なべﾀｯﾋﾟﾝﾈｼﾞ(SW付)
2	チャンネル	BSS	素地	1	
1	本体	C3604	クロムメッキ	1	切削加工

~~[illegible]号内部・外部共ニ刻印~~

指示ナキコーナーハR面取リ

(R　)トスル。

指示ナキ公差ハユニオン一般

公差表ニヨル。

図面サイズ：A3

UNION 株式会社ユニオン

尺度	作図		
S=1/1	2015.05.12		
作図	検図	照査	担当
清水	鹿毛	田河	

図名　フック　製品図

図番

品番　PRE-553-01

コード

管理番号　08KZZB6S0553-001A