No	年 月 日	訂 正 事 項	担当
△			
△			
△			

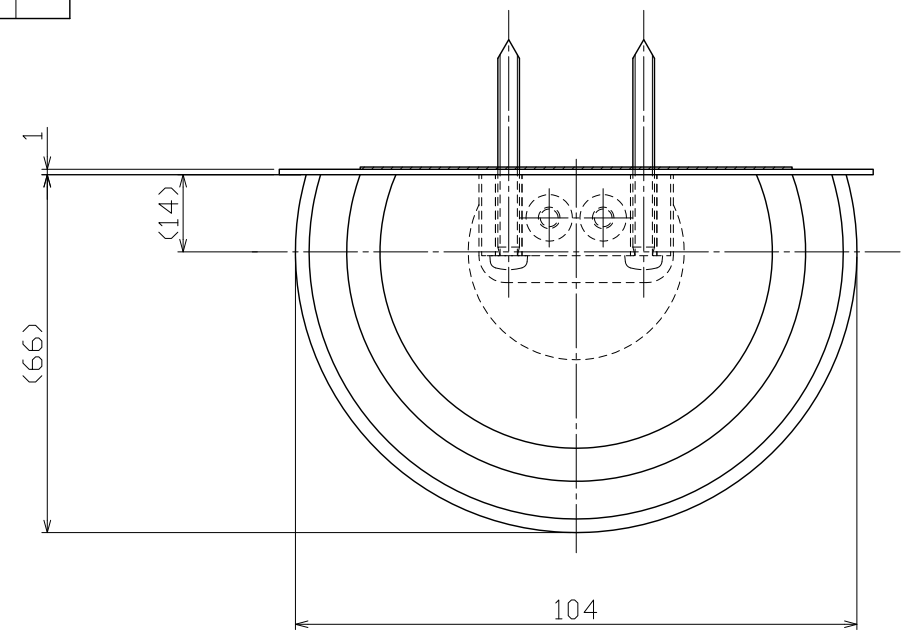

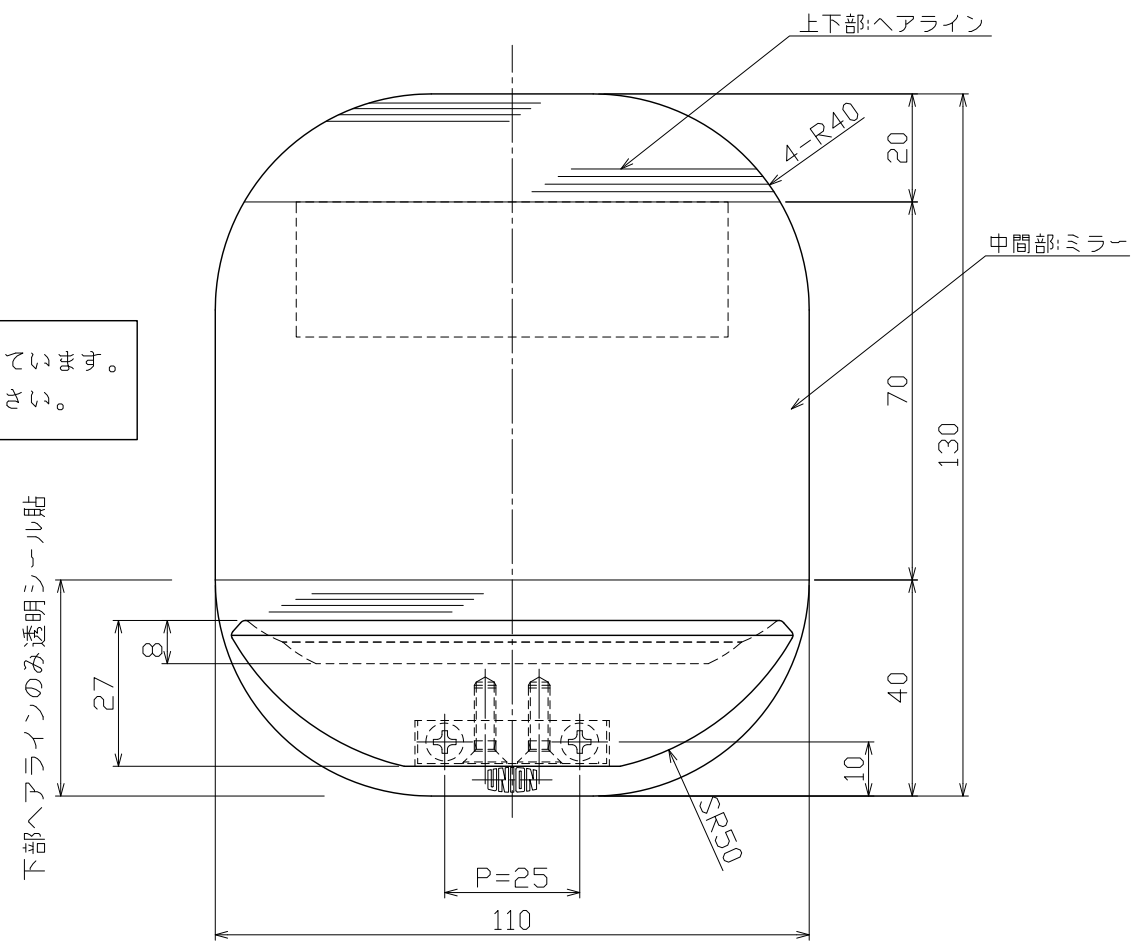

※透明シールは錆(電蝕)防止の為に貼っています。
剥がさずそのままトレイを取付けて下さい。

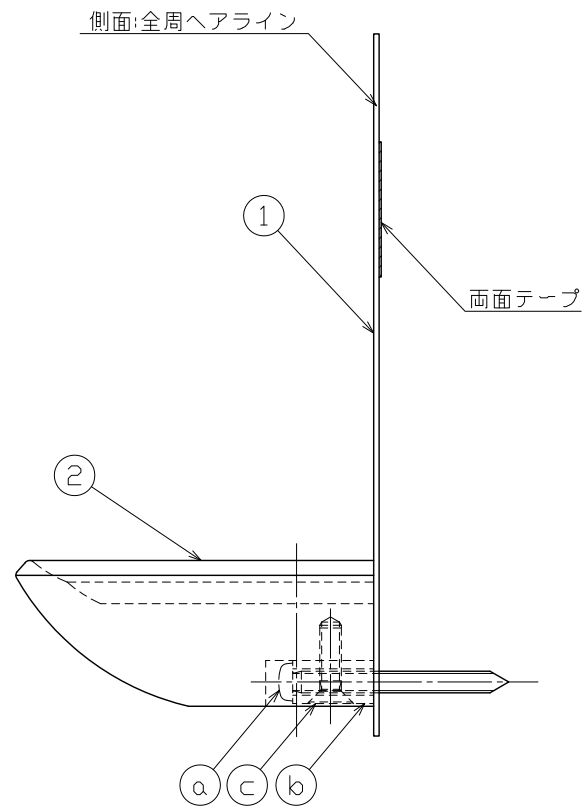

No	部品名	材質	仕上	数量	備考
ⓒ	固定ネジ	SUSXM7	ユニクロ	2	M4×14サラ小ネジ
ⓑ	チャンネル	A5052	アルマイトシルバー	1	
ⓐ	セット小ネジ	SUSXM7	ユニクロ	2	M4×40ナベタッピンネジ
②	トレイ本体	AC3A	アルマイトブラストシルバー	1	
①	ミラープレート	SUS304	ミラー+ヘアライン	1	t1.0

No	部品名	材質	仕上	数量	備考

シール(ブラック)
UNION 9号内部・外部共ニ刻印凹0.3

指示ナキコーナーハR面取リ
(R0.3)トスル。
指示ナキ公差ハユニオン一般
公差表ニヨル。

用紙サイズ：A2

UNION 株式会社ユニオン

図名	サニタリー(ミラートレイ)製品図	図番	
品番	SNM-271-10-SMR		
コード			
管理番号	08KZZA7S0005-001A		

尺度	作図	作図	検図	照査	担当
1/1	・07年02月09日	辻 山中	小林 山中	油納	