No	年 月 日	訂 正 事 項	担当
△			
△			
△			

対応t寸法：t=16～25

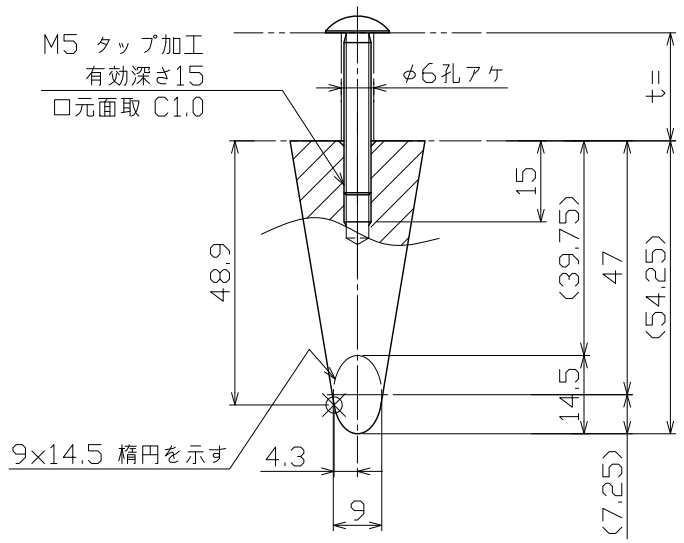

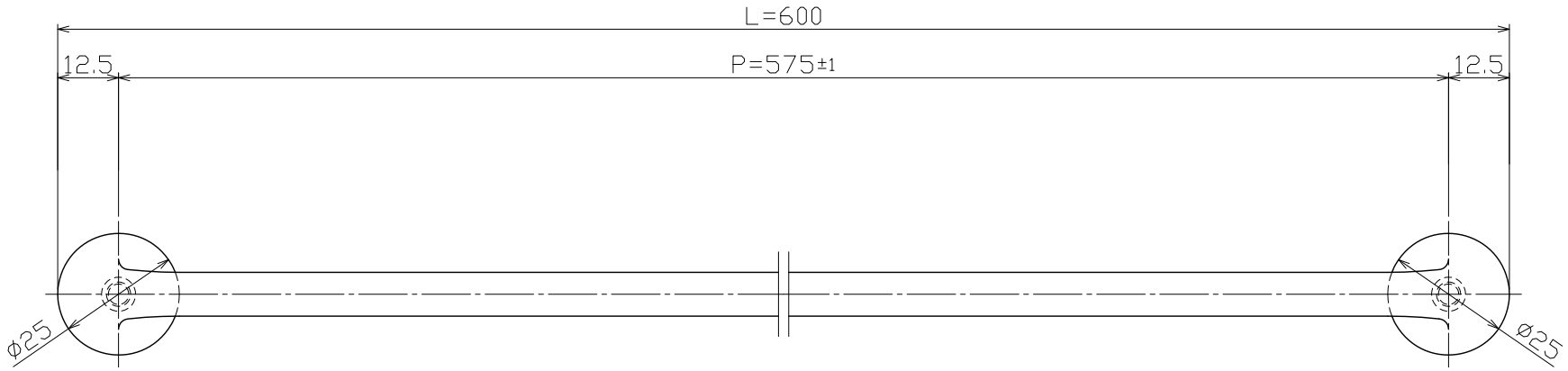

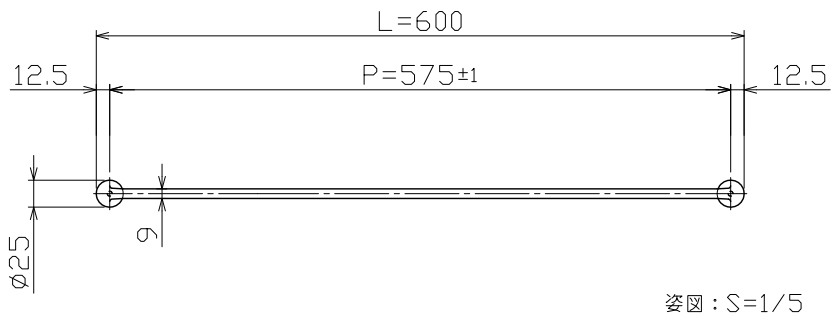

姿図：S=1/5

注記）
・特記無き角はR0.3とする。
・有害なバリ，ソリ，歪み等無きこと。

No	部品名	材質	仕上	数量	備考
1	本体	SUS304他	ミラー	1	

No	部品名	材質	仕上	数量	備考
a	取付ねじ	SWCH	Ep-Fe/Zn8/CM1(ユニクロ)	2	M5x30 十字穴付きトラス小ネジ

~~UNION 8号刻印~~
指示ナキ公差ハユニオン一般公差表ニヨル。

図面サイズ：A2

UNION 株式会社ユニオン

尺度	作図
S=1/1, 1/5	2014.10.14

作図	検図	照査	担当
鹿毛	米澤	田河	

図名：アーキバーツ 製品図
図番：
品番：TH-2600-01-001-L600
コード：
管理番号：08KZZB5S2600-002A