No	年　月　日	訂　正　事　項	
1	'00. 10.19	部品欄変更	片山
2	'01. 3.6	寸法追記	竹内
3	14.06.26	ゴム材質表記変更	小作
△	. .	塩ビタイヤ→軟質PVC（硬度60°）/PP中芯あり	
△	. .		

	品番	部品名	材質	仕上	数量	備考
1	①	本体	真鍮	クローム　ミラー（クリア）	1	
	②	戸当りゴム	軟質PVC（硬度60°）/PP中芯あり	3	1	SR-22Aグレー
	③	座	真鍮	クローム　ミラー（クリア）	1	
	④	ビス	ステンレス		1	M6X15皿ビス

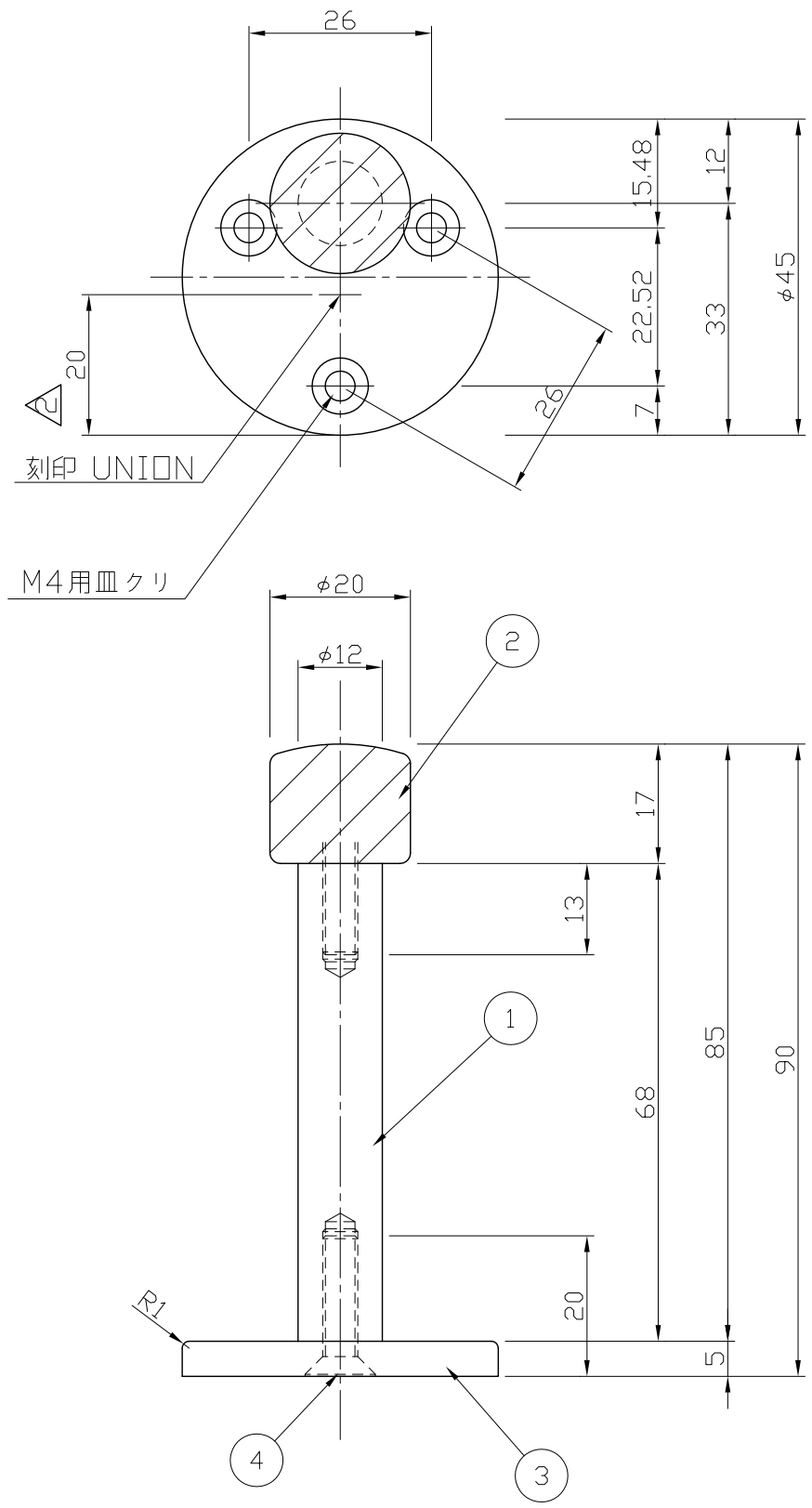

取付ビス 4.1X20皿木ネジ

M4X15皿小ネジ

UNION 株式会社 ユニオン	号　内部・外部共ニ刻印	図名 戸当り製品図	図番	管理番号	受領印欄	工事名
	指示ナキコーナーハR面取リ（R0.3）トスル。	品番 UT-26	作図 田山 / 検図 竹内	照査 油納 / 担当		設計監理　殿
	備考					
	指示ナキ公差ハユニオン一般公差表ニヨル。	尺度 1/1 / 作図 H10年11月30日			年　月　日	施工　殿