No	年 月 日	訂 正 事 項	担当
1	14.06.26	ゴム材質表記変更	小作
		塩ビタイヤ→軟質PVC（硬度60°）/PP中芯あり	

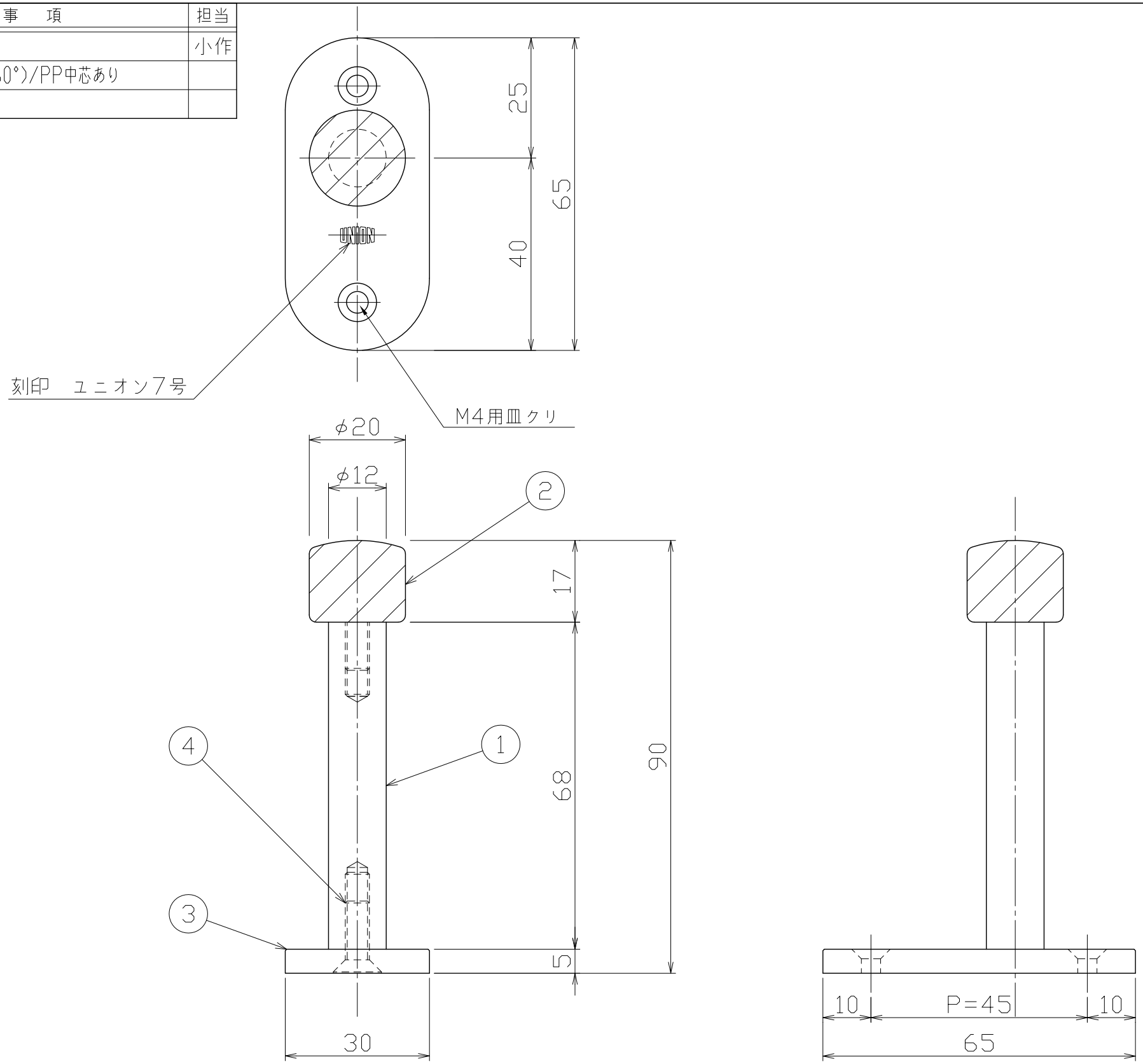

付属品

取付ビス 4.1X20皿木ネジ

M4X15皿小ネジ

No	部品名	材質	仕上	数量	備考
1	本体	真鍮	ダルクロームメッキ	1	
2	戸当りゴム	軟質PVC（硬度60°）/PP中芯あり	1	1	SR-22Aグレー
3	ベース	真鍮	ダルクロームメッキ	1	
4	取付ビス	ステンレス		1	M6X15皿小ネジ

7号~~内部・外部共二~~刻印

指示ナキコーナーハR面取リ（R0.3）トスル。

指示ナキ公差ハユニオン一般公差表ニヨル。

用紙サイズ：A3

UNION 株式会社ユニオン

尺度	作図	検図	照査	担当
1/1	2003/01/15	野村	油納	油納

図名：戸当り製品図

図番：

品番：UT-27-DCP

コード：

管理番号：04KZZA3S0006-001A