図番

品番	色
VR02L1-S	フロストニッケル
VR02L1-B	シャドウブラック

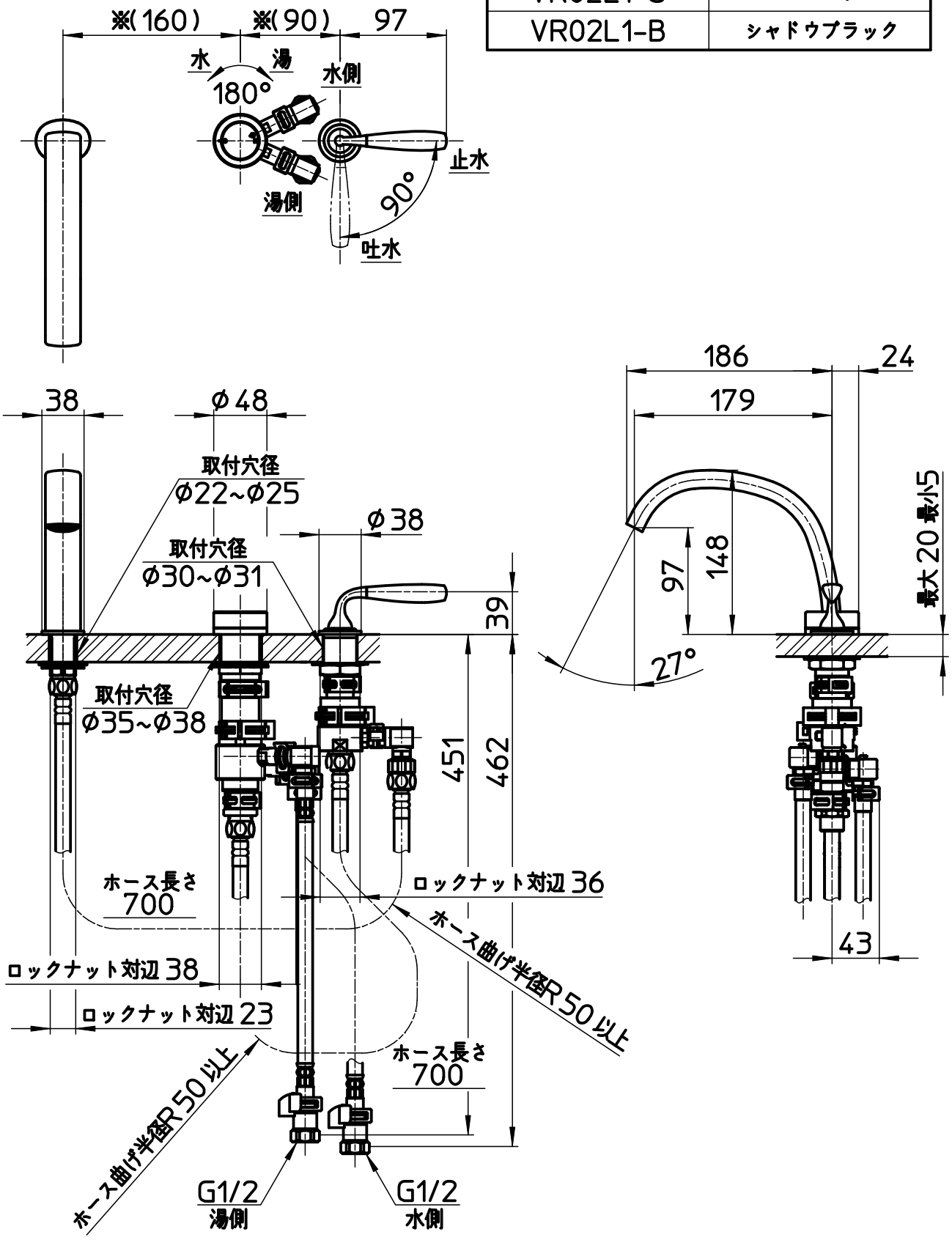

備考	JIS　吐水口は固定式 ※部寸法は推奨寸法ですので現場状況に合わせて施工してください。

品名	サーモ3ホール混合栓	尺度	承認	検図	製図	設計	第三角法
品番	VR02L1-(色)	1：5	24・3・1	24・3・1	24・2・19	24・2・19	VERSE