図番	

品番	色
VR02L3-S	フロストニッケル
VR02L3-B	シャドーブラック

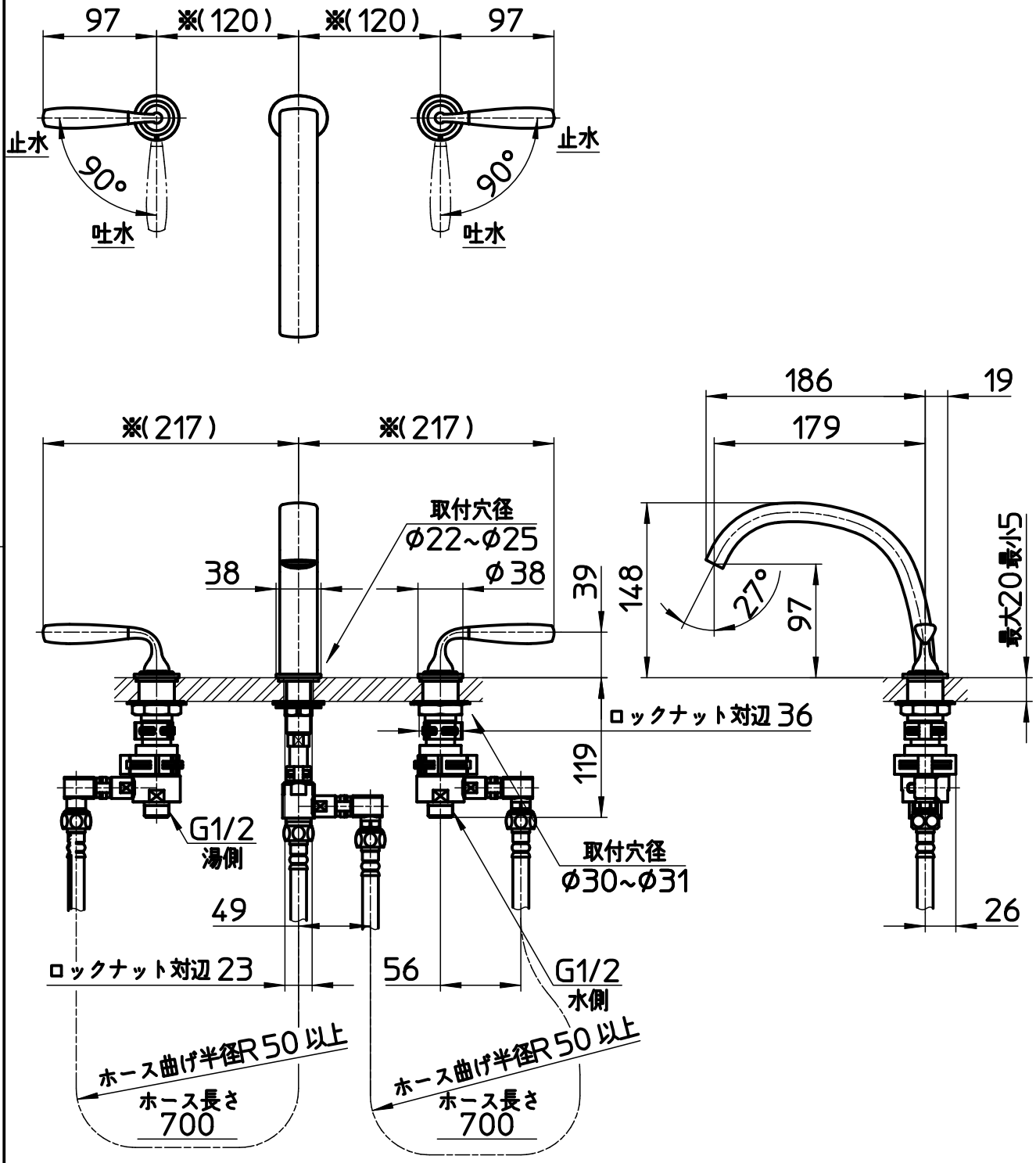

備考	JIS　吐水口は固定式 ※部寸法は推奨寸法ですので現場状況に合わせて施工してください。

品名	ツーバルブ洗面混合栓	尺度	承認	検図	製図	設計	第三角法
品番	VR02L3-(色)	1：5	24・1・10	24・1・10	24・1・10	24・1・10	SANEI 株式会社