AXOR

承認図

製品名称:埋込部 埋込式サーモスタットモジュール用 36 x 12
製品品番:10750180

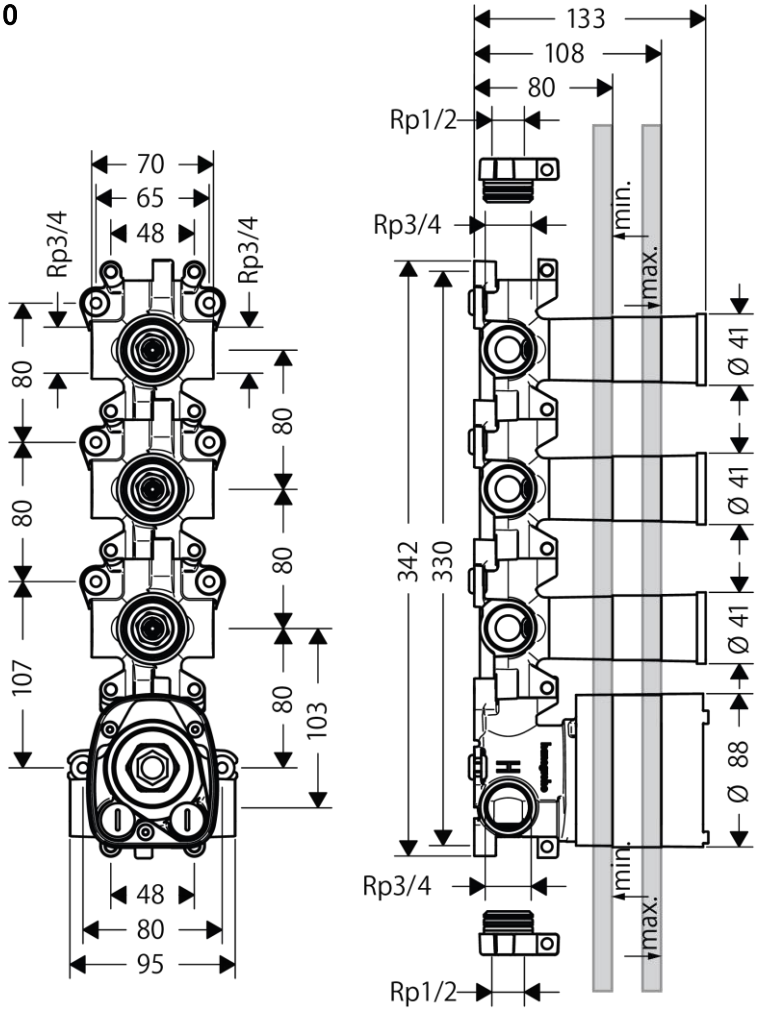

特記事項

- ハイフローサーモカートリッジ使用(電気温水器(高圧型を含む)では使用ができません。カタログ・説明書の注意事項をご確認ください)
- 製品施工前に、給水/給湯管のフラッシングを必ず行ってください
- 製品施工前に、給水/給湯の供給圧が必ず同水圧(差圧許容範囲 0.1MPa 以下)であることをご確認ください。差圧に起因する製品不具合については、製品保証の対象外となります。
- (図面左右部用)3/4 プラグ 3 個付属
  (図面上下部用)専用 3/4→1/2 変換ブッシュ(1/2 プラグ付) 2 個付属
- 図面下側左右 3/4 口より湯水を供給し、80 ピッチ毎の止水バルブ左右にある 3/4 口(片方または両方)から吐水します
- サーモ吐水は図面上下部から止水機能と独立して取り出すことができます
- 使用しない給水・吐水口はプラグで止水します

※製品の仕様は予告なしに変更されることがありますので、ご検討の際は常に最新の情報をご確認いただきますようお願いします。

技術仕様　　※化粧部の仕様も合わせてご確認ください

給水・給湯圧力	最低必要水圧	推奨 0.2MPa(器具 1 次側、流動圧)
	最高水圧	推奨 0.5MPa(器具 1 次側、静水圧)
使用最高温度		推奨 80℃以下
使用可能水質		上水道
使用環境温度	一般地用	1～40℃
用途		一般住宅用(屋内)

© Hansgrohe JP. All rights reserved. 1/10/2020