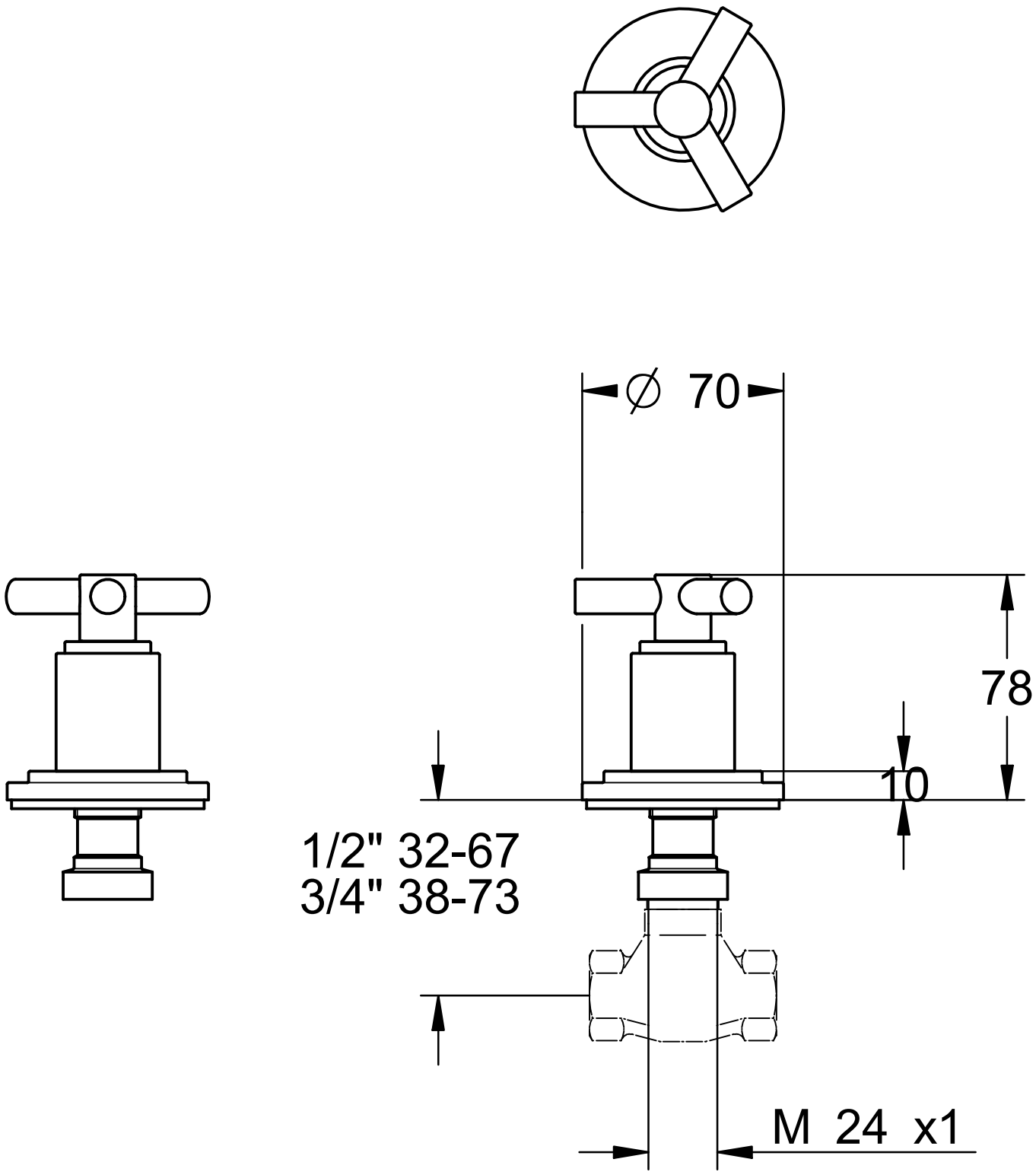

Maßstab	Änd.-Mitt.	J2002	212723						
1:2	Datum	02. 3.20	09. 3.20						
	Name	S.m	S.m						
	Geprüft								

Dateiformat		Prod.-Nr. und Varianten					19.069.00J
Raster	Vektor						
	X						