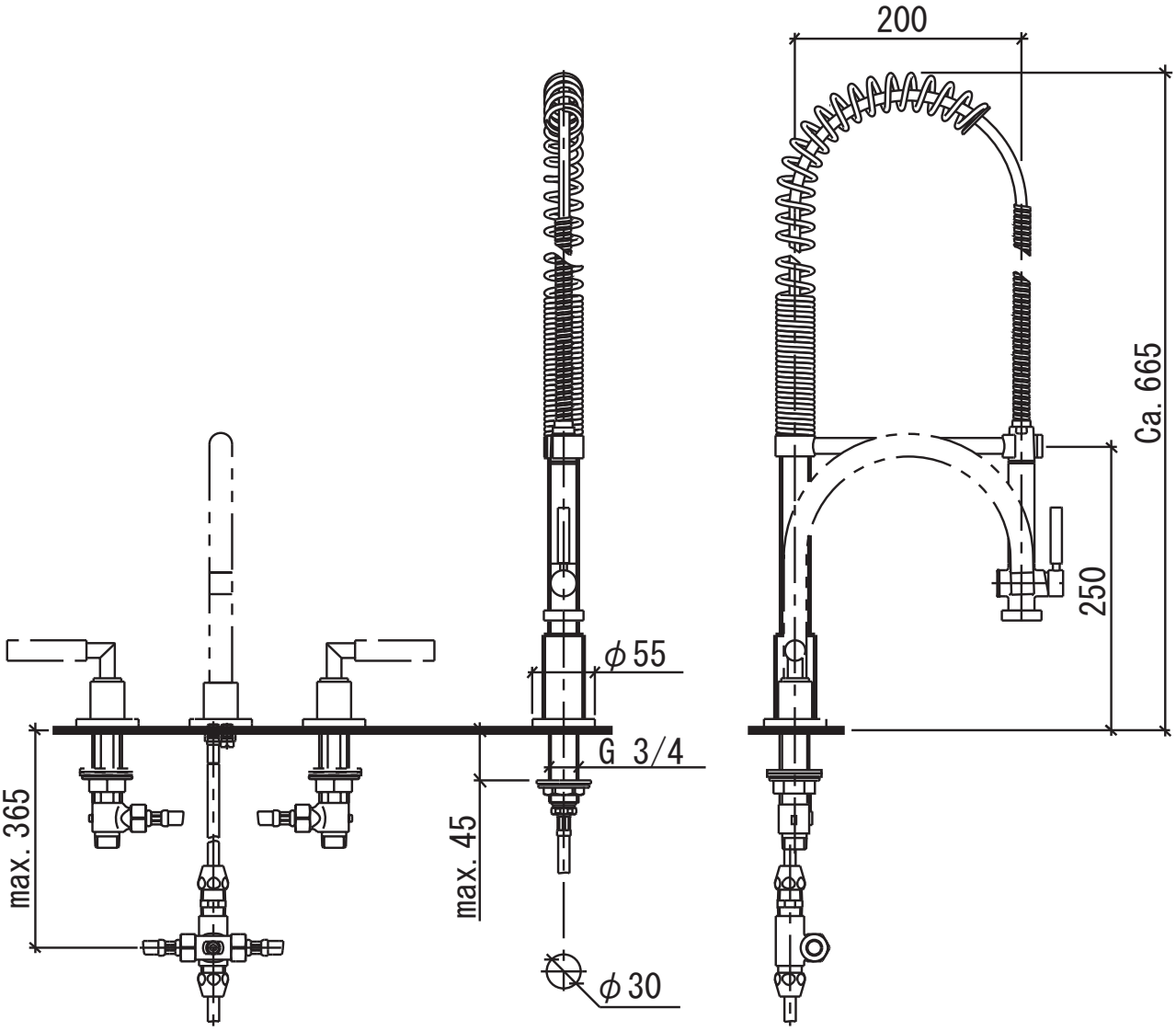

※20.712.888.00との組み合わせの場合。
※快適にご使用頂くためにも、器具の
供給圧力を0.25MPa以上確保して下さい。

品番 27.780.970.XX	寸法参考図
シリーズ名 KITCHEN TARA & TARA CLASSIC　仕上 ——	
品名 キッチン用ハンドシャワー	株式会社リライン