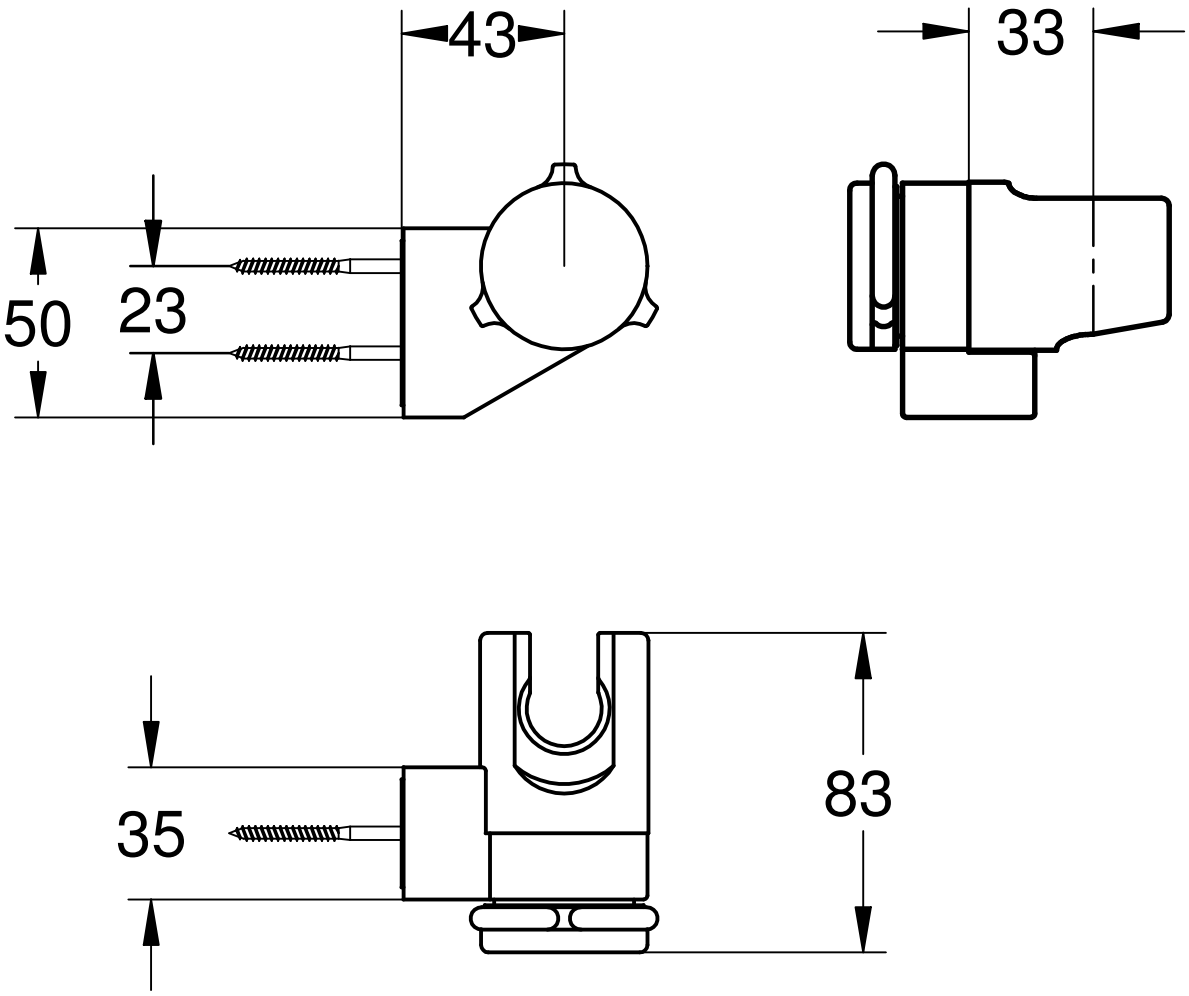

Maßstab	Änd.-Mitt.	J2003							
1:2	Datum	04. 1.20							
	Name	Sm							
	Geprüft								

Dateiformat		Prod.-Nr. und Varianten					
Raster	Vektor	28.623.000					28.623.000
	X						