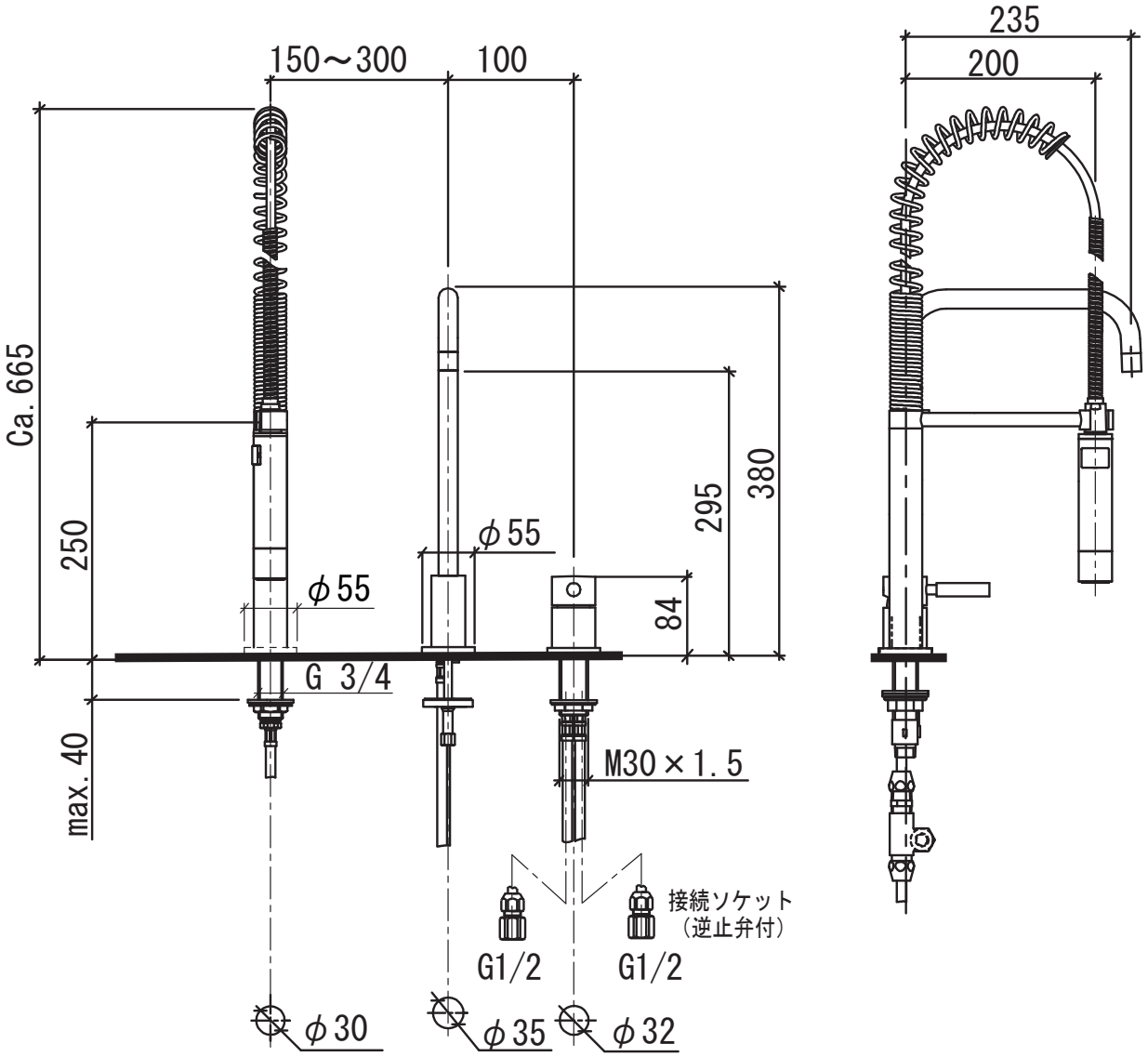

品番 32.815.625.XX + 27.789.970.XX	寸法参考図
シリーズ名 KITCHEN META.02　仕上 ――	
品名 3穴型シングルレバーキッチン用混合栓	株式会社リライアンス