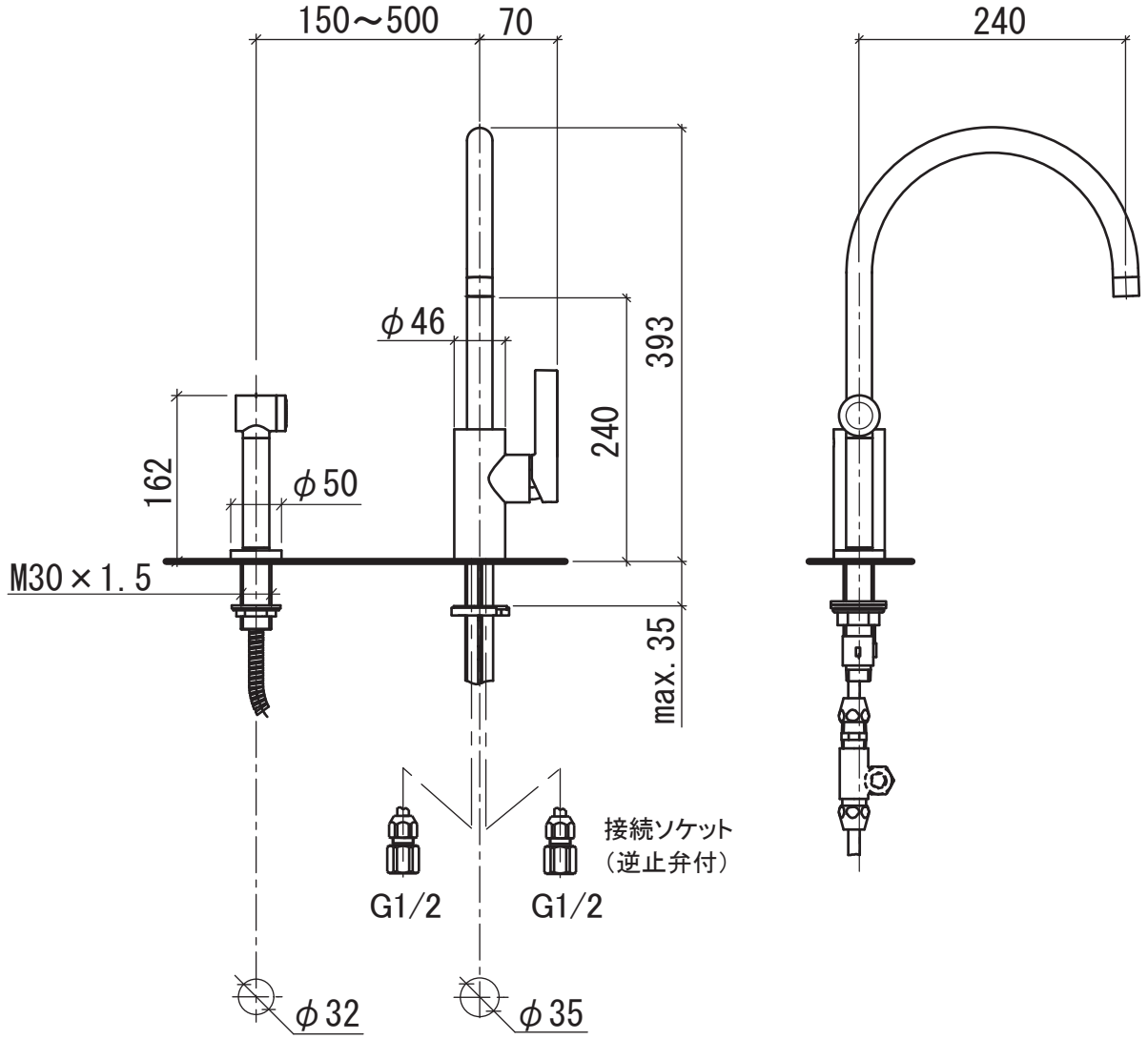

品番 33.826.875.XX + 27.719.970.XX	寸法参考図
シリーズ名 TARA ULTRA　仕上 ――	
品名 ２穴型シングルレバーキッチン用混合栓（ハンドシャワー付）	リラインス