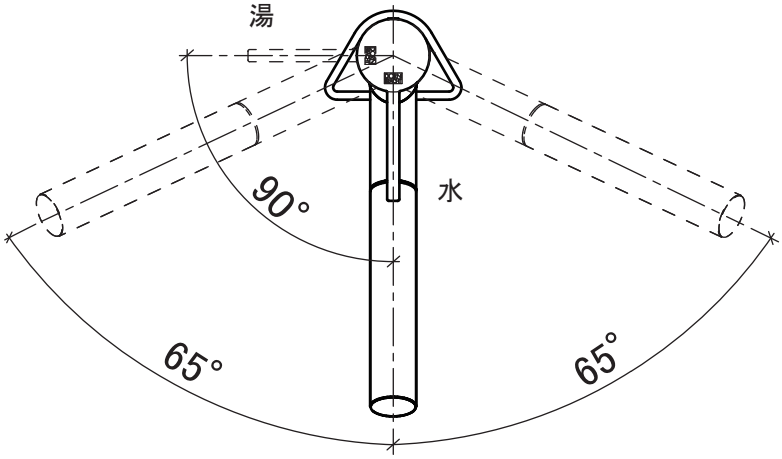

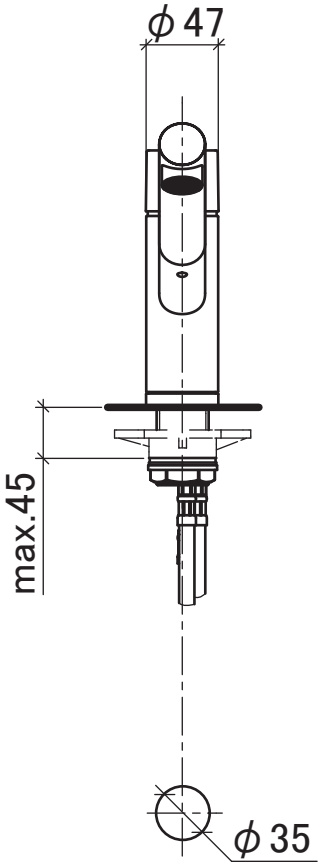

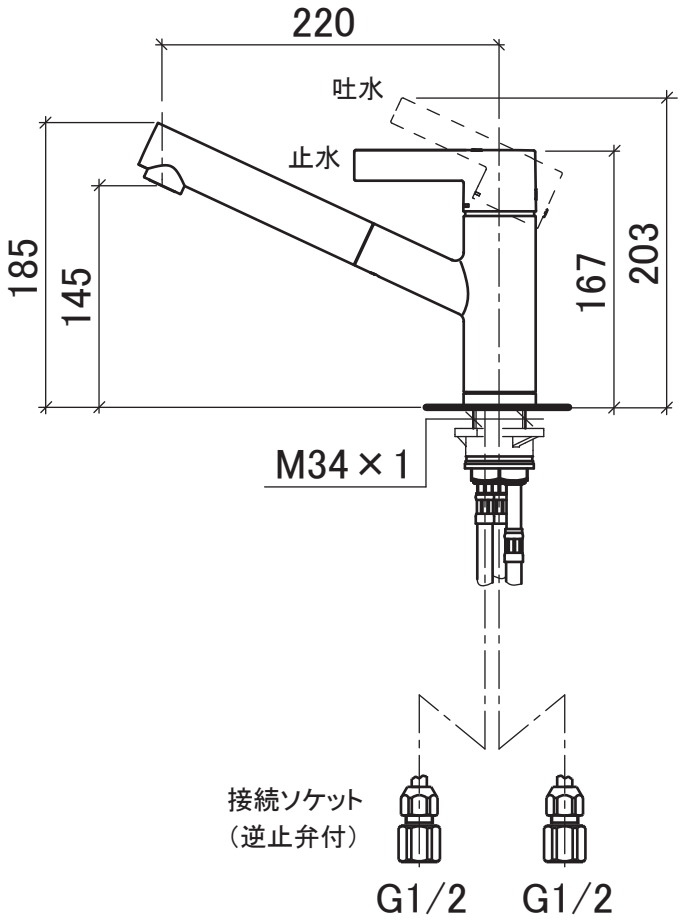

品番 33.840.760.XX	寸法参考図
シリーズ名 ENO　　仕上 ——	
品名 １穴型シングルレバーキッチン用混合栓	株式会社リライン ス