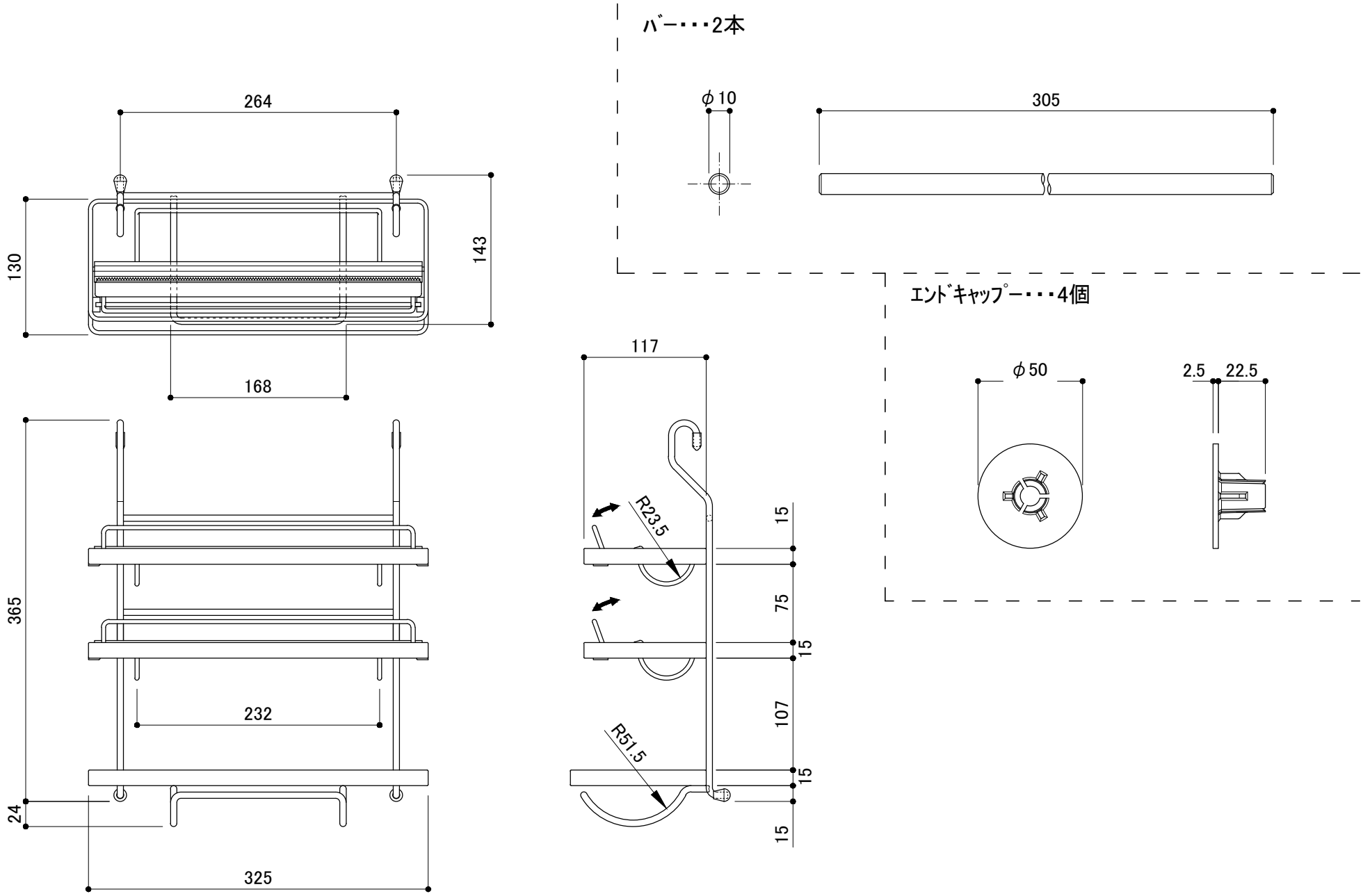

レーリングシステム　LINERO　3段ホルダー

Art.No.　521.19.231