SPEC SHEET

LAVATORY FAUCETS

■ SOTRIA™ Series
■ モデル65350LFシリーズ

BRIZO®

■ Smart Innovations
- ADA Compliant
- WaterSense® Labeled Product
- Water Efficient Product meeting CALGreen standards
- Legislation Compliant

■ソトリア

6 to 16inch Widespread

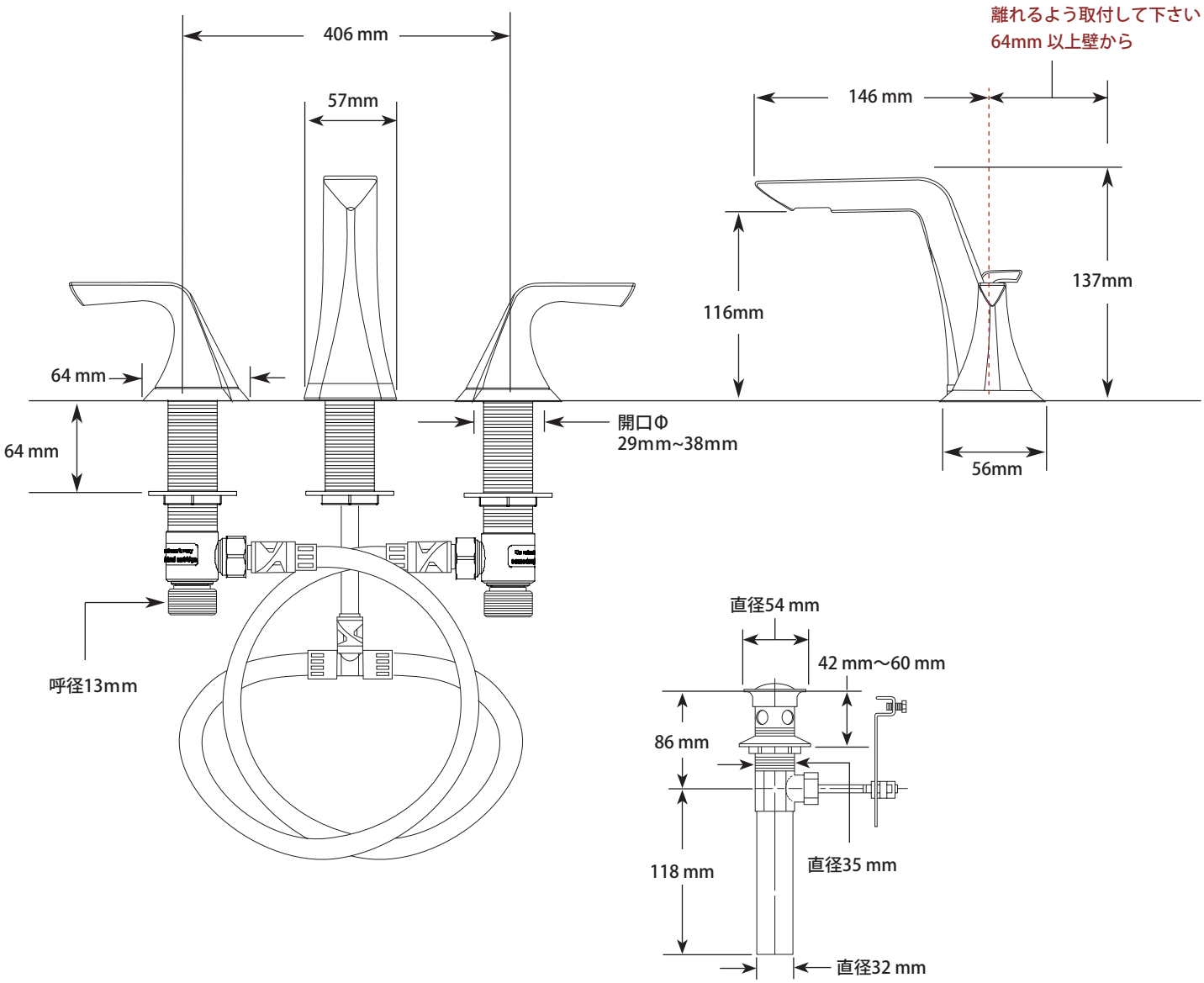

《 輸入販売元 》
株式会社ロッキーズコーポレーション
東京都国分寺市南町2-11-23 リヴェールプラザ2F
TEL: 042-328-2130　FAX: 042-328-2139
http://www.rockies.co.jp

for your life Rockies CORPORATION