hansgrohe

ロギス クラシック
ハイスパウト クロス２ハンドル洗面混合水栓（ポップアップ引棒無）
カラー: クロム　品番: 71271000

製品概要

特徴
- コンフォートゾーン 150
- 流量: 0,2 bar時 4 l/min
- 回転範囲 120°

製品詳細

技術

Air Power　Comfort Zone　Low Pressure

証明書

JWWA

製品図

図面

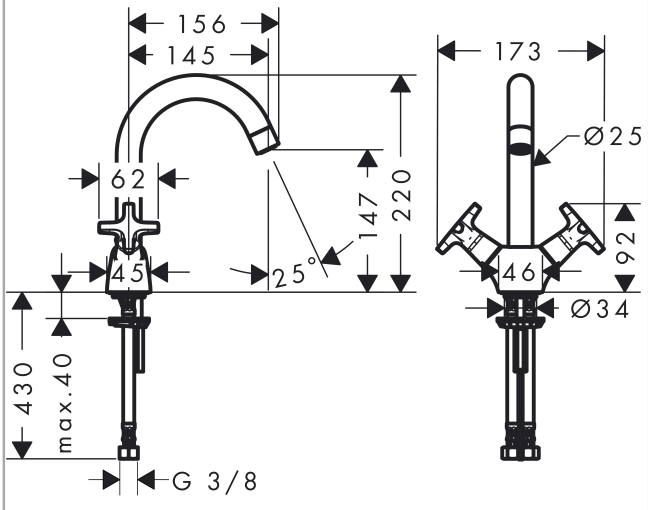
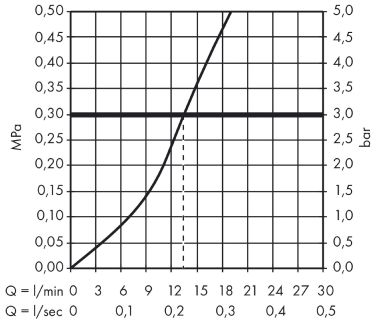
流量曲線図