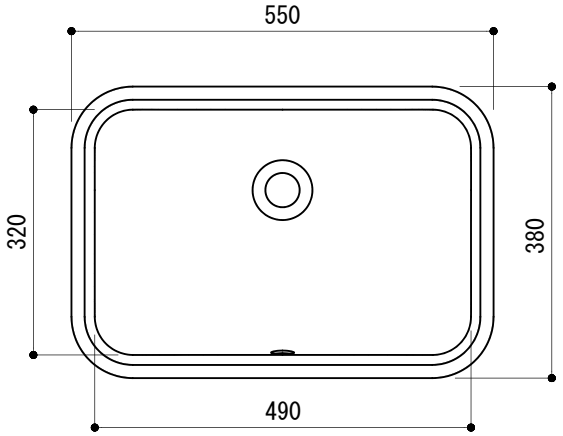

カウンター切込寸法

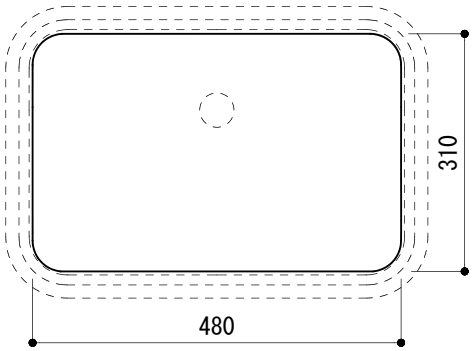

※ 陶器製品には寸法公差があります。
洗面器の収め方をご確認の上、必ず現物を合わせて
カウンターの切込を行ってください。

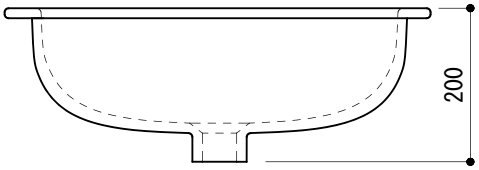

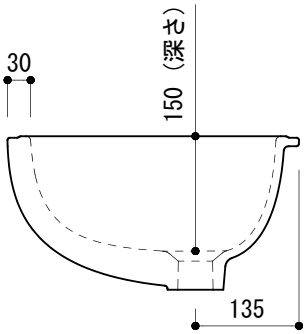

カウンター固定金具

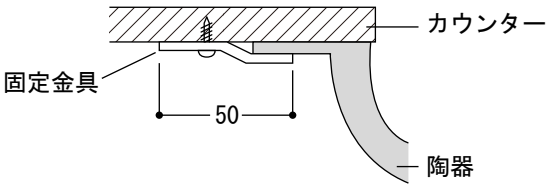

品名	品番		
洗面器 -CATALANO,Canova Royal-	ADF70-2308		
仕様 アンダーカウンター/オーバーフロー付き/カウンター固定金具付属/ 陶器/ホワイト	重量 10kg	容量 12.5L	縮尺 1:10
	大洋金物株式会社 ティーフォルム事業部 Tform		

130709NX