品名 洗面器 -CATALANO, New Zero-

品番 ADF70-3001

仕様 壁掛け,カウンター置き,半埋め込み/オーバーフロー付き/壁取付ボルト付属/陶器/ホワイト

重量	容量	縮尺
30kg	12L	1:10

大洋金物株式会社 ティーフォルム事業部 Tform

20190330N

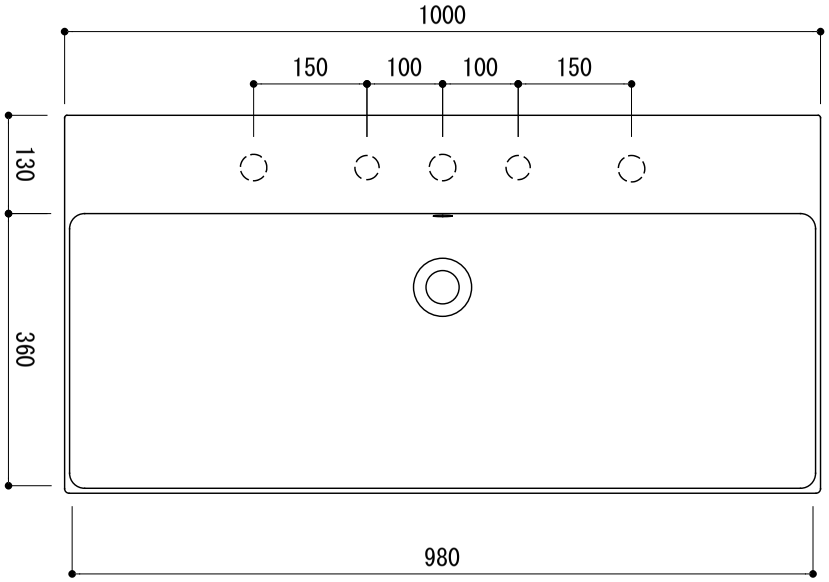

◯＝φ30もしくはφ35の水栓取付用穴あけ加工を承ります。
必要な場合、ご注文の際にご指示ください。

カウンター切込寸法

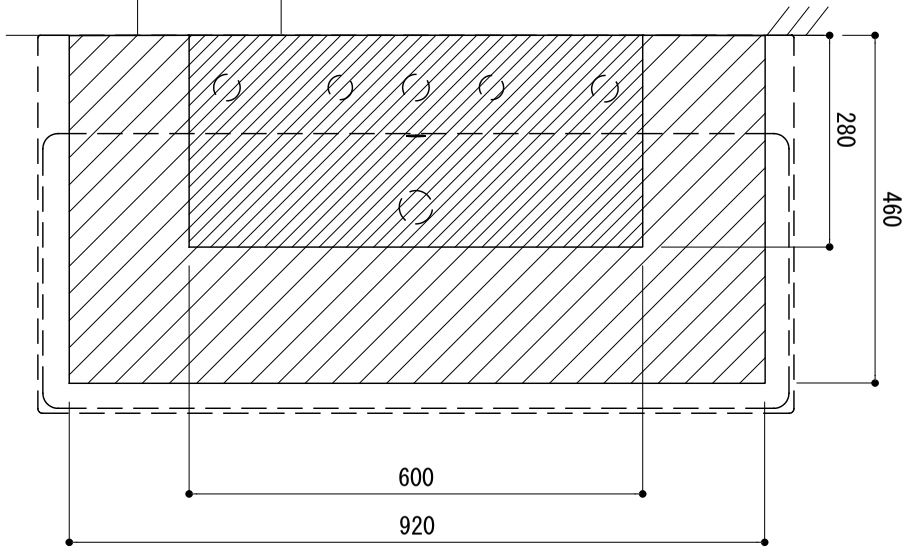
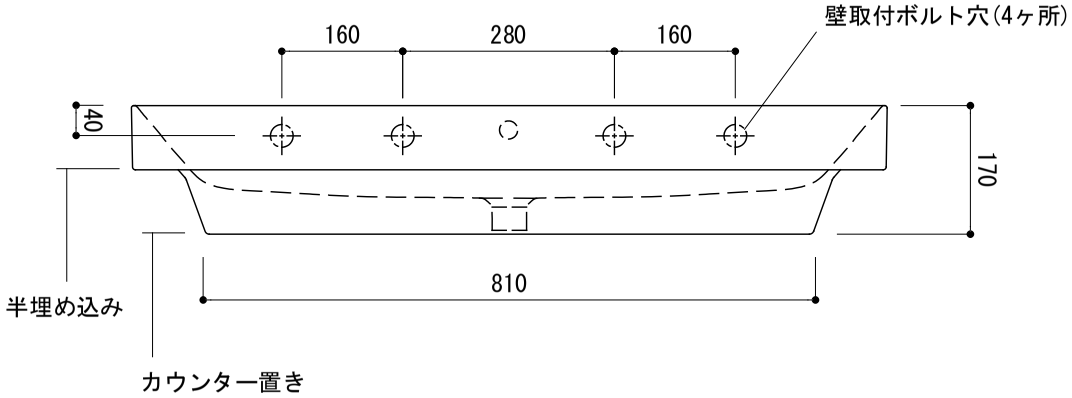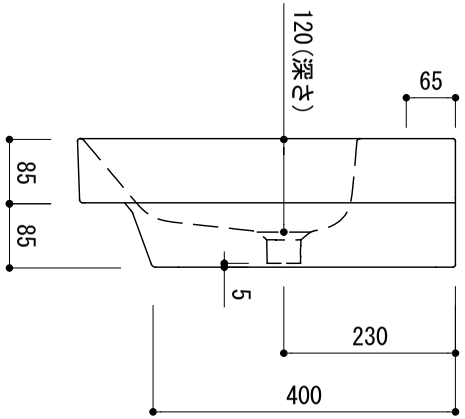
※陶器製品には寸法公差があります。
洗面器の収め方をご確認の上、必ず現物を合わせて
カウンターに切込を行ってください。
※カウンター置きの場合も壁固定が必要です。