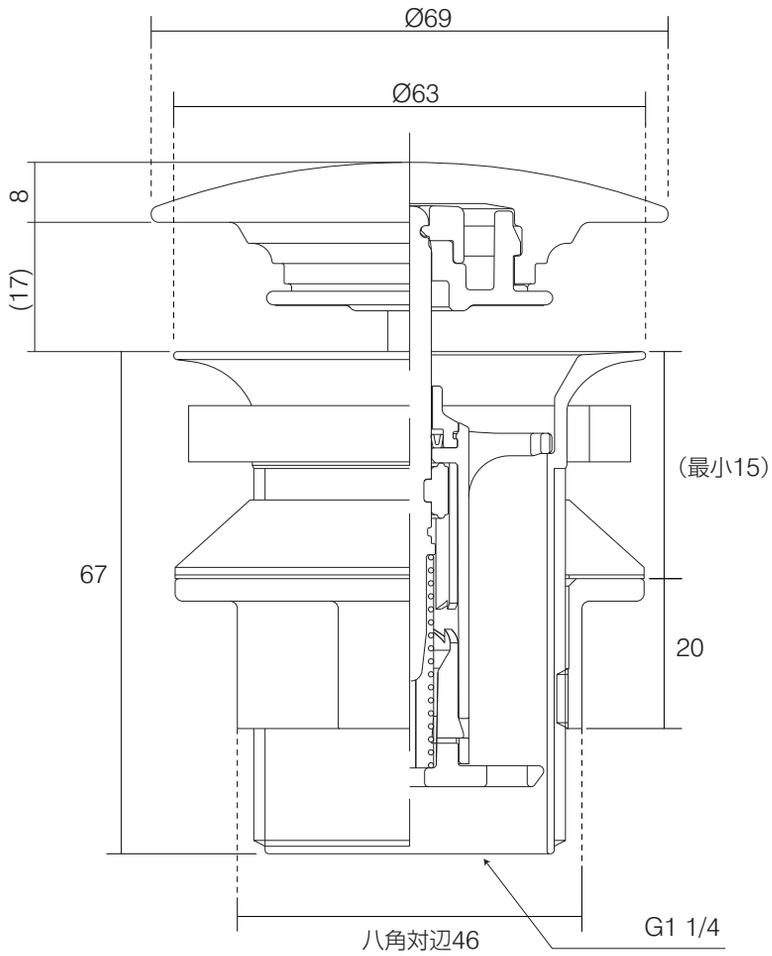

(　)内寸法は参考寸法

※シリコンコーキング不要

※漏水および洗面器の破損防止のため、パッキン類が弾性を保てる範囲で締め付けてください。

※欧州仕様の排水金具のため、日米仕様のトラップとは接続できません。

品名　排水目皿(欧州仕様)

品番　**AQ-6435HR-CH**

仕様　●水溜め不可　●欧州仕様　●ヘアキャッチャー付き　●クロム

AQUAPiA ENJOY BATHROOM EXPERIENCE
●TEL 0120-65-1232●FAX 06-6532-1580
hits@hiratatile.co.jp