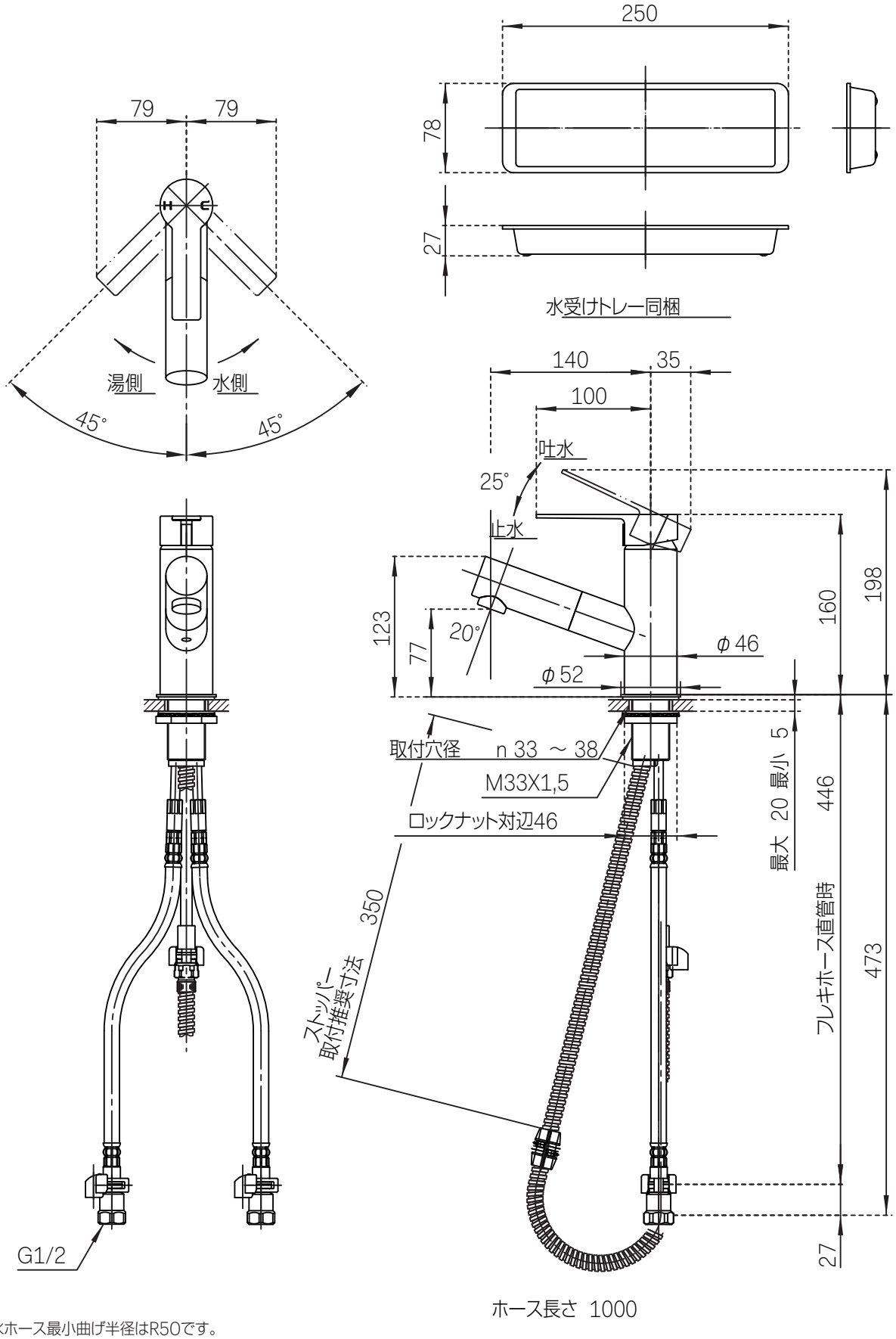

湯水ホース最小曲げ半径はR50です。
座パッキンが取付穴に落ち込まない様取付穴の中心に施工して下さい。
吐水口は固定式、レバー中央まで水が出ます。

品名	品番
コラム シングルレバー洗面混合水栓 吐水口引出しタイプ	**AQ-K47531EJV-MDP(-HRT)**
仕様 ●排水金具別途●泡沫吐水●ヘッド引き出し式●取付穴径:34～38mm ●クイックファスナー接続●水受トレー付属●ホース長さ:1,000mm ●逆止弁付属●必要作動圧:0.05MPa～●節湯C1対応品	AQUAPiA ENJOY BATHROOM EXPERIENCE ●TEL 0120-65-1232●FAX 06-6532-1580 hits@hiratatile.co.jp