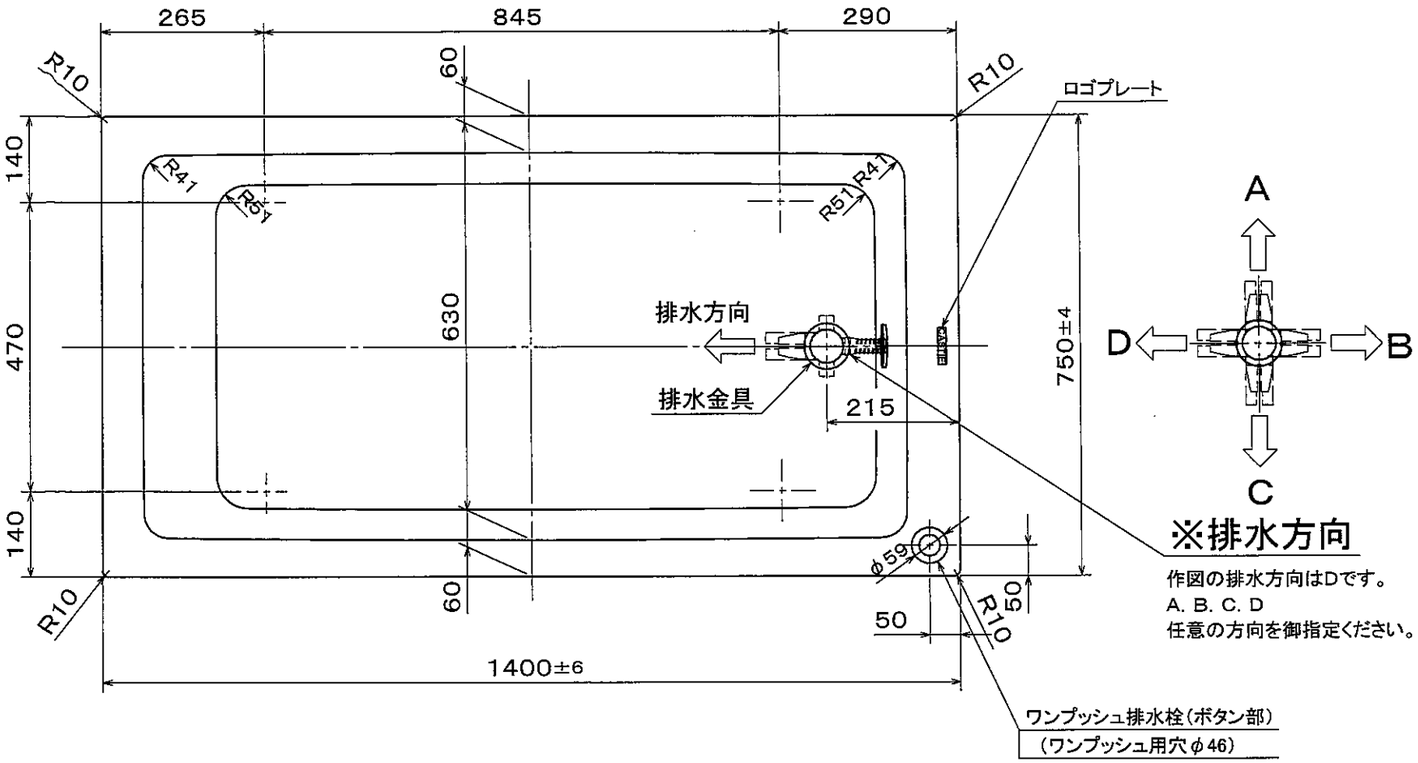

・浴槽仕様

1.サ イ ズ	外法寸法(1400×750×575) 内法寸法(1250×630×500)
2.容 量	満水：300 ℓ
3.ホーロー加工	下地に湿式ホーロー加工を行った後、 上縁面、内面に乾式ホーロー加工を行う。
4. 色	CW(クリスタルホワイト)
5.外 装	保温材(ウレタンフォーム、厚さ5mm以上)
6. 脚	ネジ脚
7. 排水金具	$1\frac{1}{2}$インチ排水金具、ワンプッシュ排水栓
8.そ の 他	追焚穴開口(φ53)後、Uパッキン取付(パッキン内径φ50)

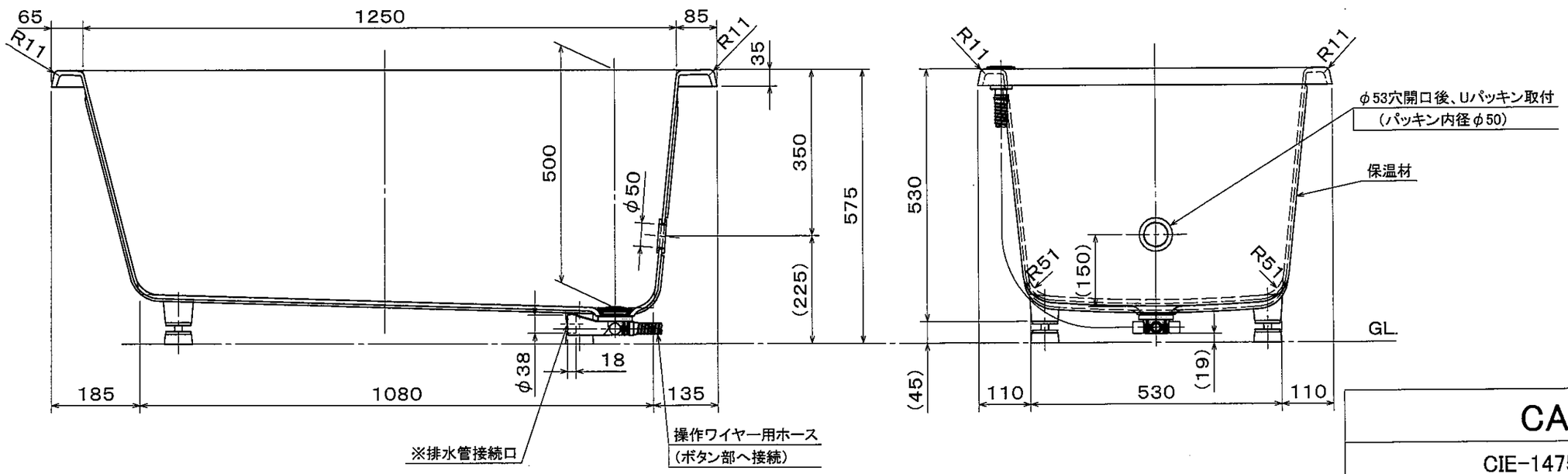

※ 本図は４方Ｒフチ、Ｒ（右）タイプを示す。

CASTIE					
CIE-1475(R) 仕様図					
作成日：平成27年7月8日				図番	Ba002Y-2561
承認	検図	検図	作成		
	高下	西嶋	吉本		