器具明細		
品番	品名	数
CEK420SET01R	カウンター	1
SC05217	止水栓	1
CET527	排水金具	1

<カウンター>
：壁取付部には厚さ20mm以上の補強木を入れてください。

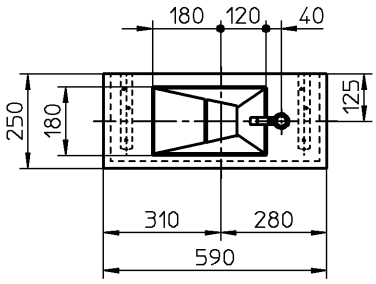

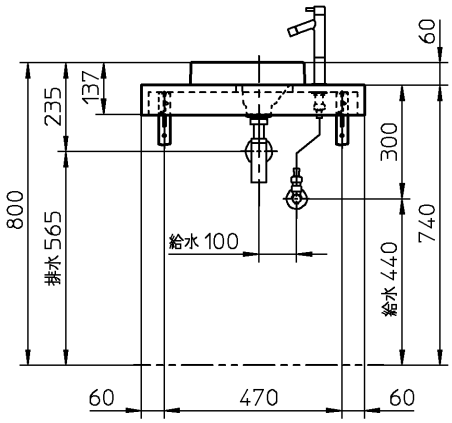

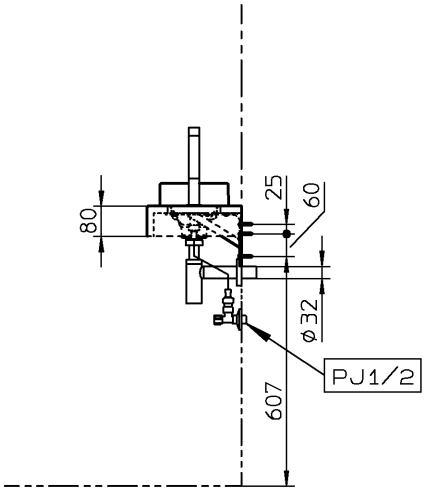

CERA TRADING		単位 mm	名称 セラオリジナルコレクション　カウンターセット
製図 恋塚	検図 本間	日付 18-04-18	尺度 1:20
備考			品番
			図番 76CEK420SET0=000011