手洗器	DR-037070
排水目皿	-
水栓金具	15072400
トラップ	AQ-STR
止水栓 1/2	AQ-2261F×2

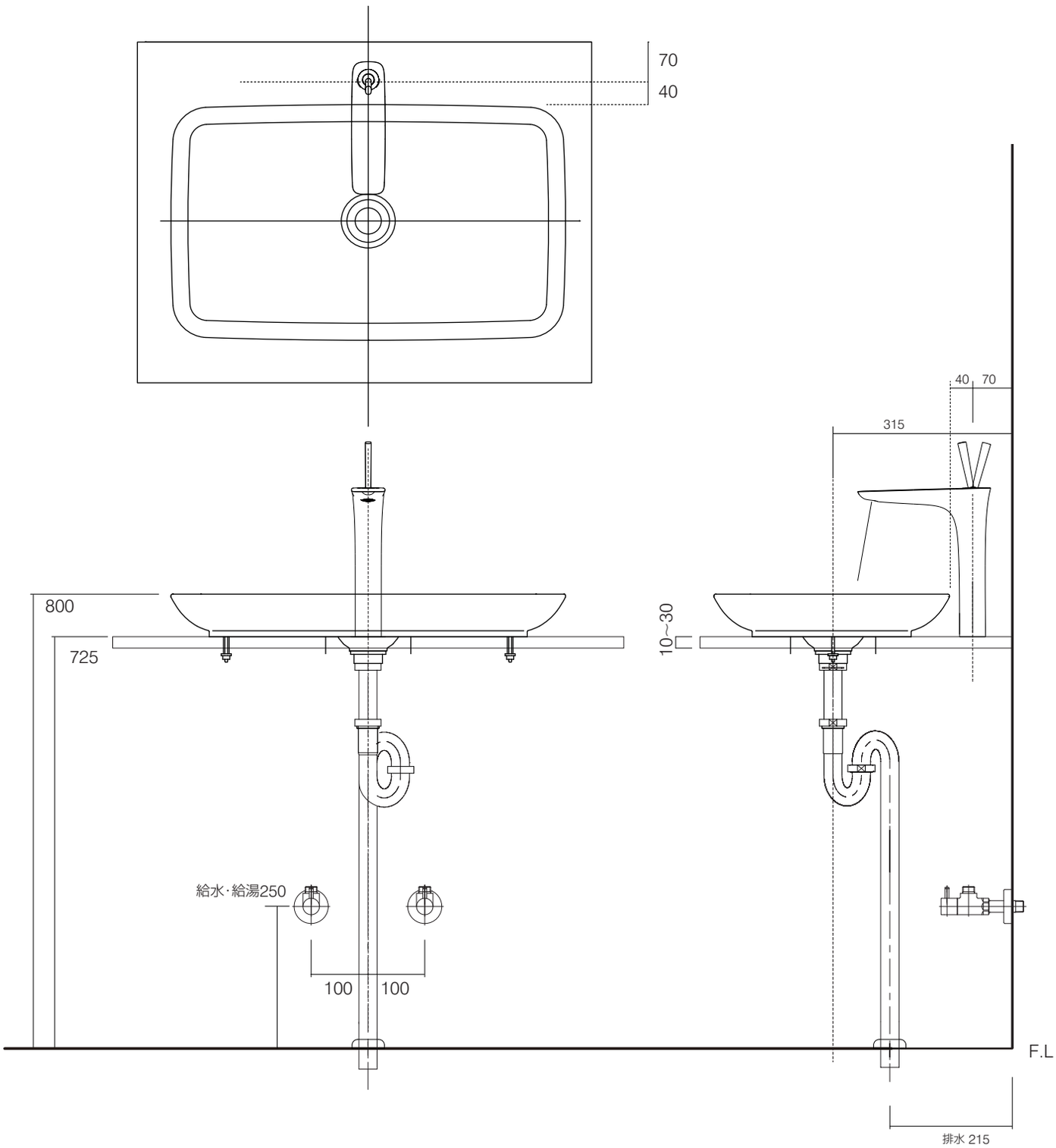

AQUAPiA
ENJOY BATHROOM EXPERIENCE