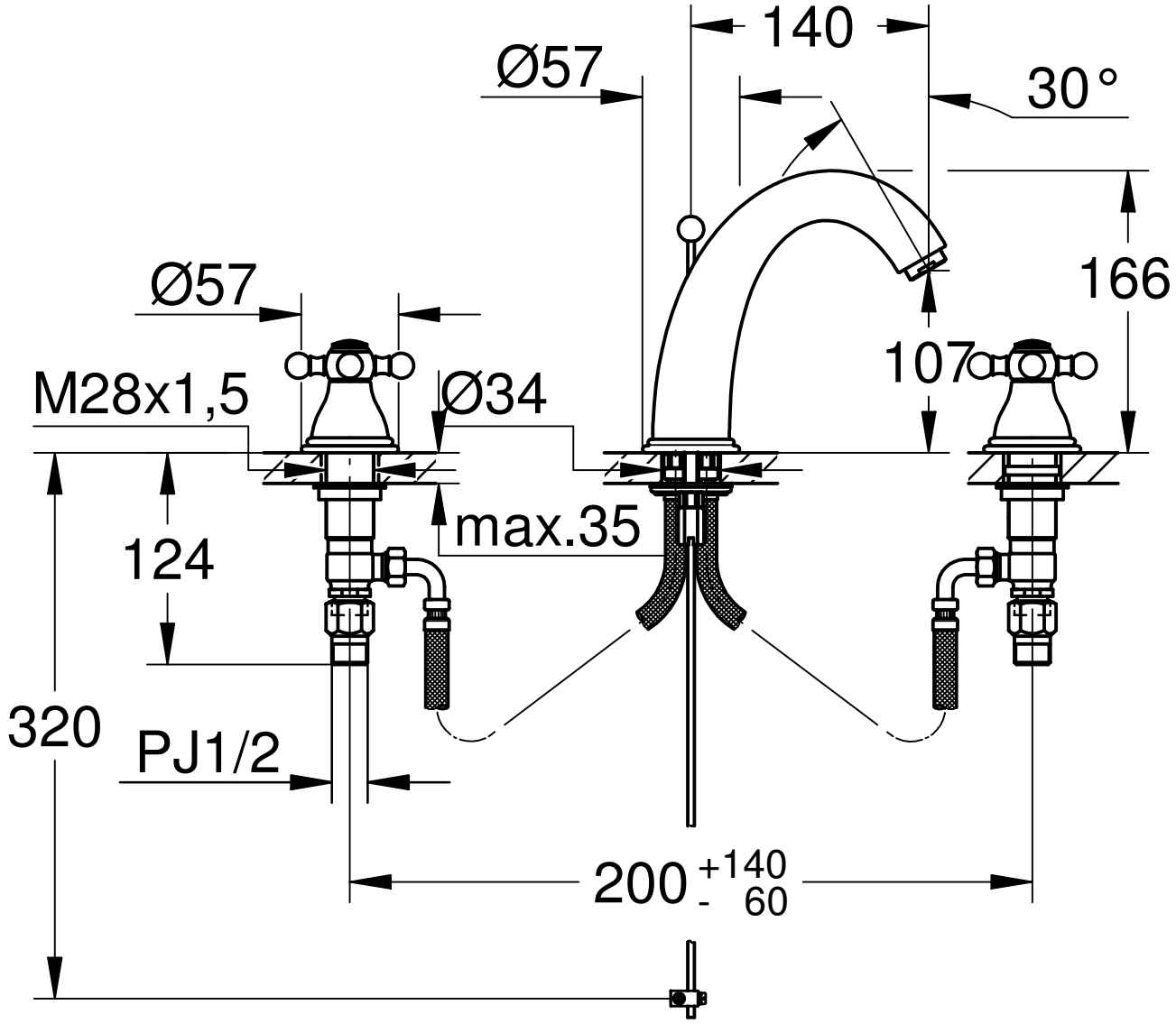

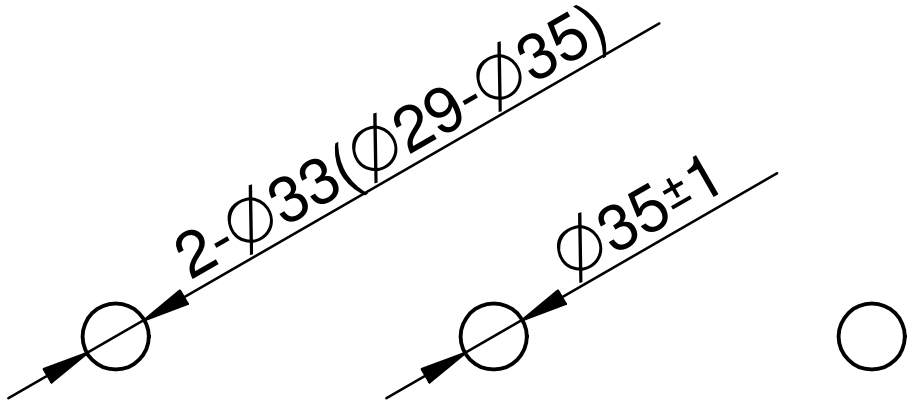

Maßstab / Scale	ÄM-Nr. / ECN	51883			Grohe Water Technology AG & Co. KG Hauptstraß137 D-58675 Hemer Tel. 02372 / 93-0	GROHE
1:4	Datum / Date	12.11.2004				
	Verantw. / Respons	tecteam		Copyright reserved		
	Geprüft / Approved	Boberg				
Status	Benennung / Title	3LB,WT- 3-HOLE BASIN MIXER				Zeichnung Nr. / Drawing No.: 20015000J
	Prod.-No. + variants:	2001500J 20015IGJ				TPI-Referenz / TPI-Reference: m2001500j