・浴槽仕様

1.サ　イ　ズ	外法寸法（1210×800×600） 内法寸法（1065×660×550）
2.容　　量	満水　270 ℓ
3.ホーロー加工	下地：湿式ホーロー加工 上縁面、内面：乾式ホーロー加工
4.　　色	標　準　色　CW(クリスタルホワイト)　LW(リリーホワイト) 受注生産色　MP(ミストピンク)　MBR(ミストブラウン)
5.外　　装	保温材（ウレタンフォーム、厚さ5mm）
6.　　脚	鋳物脚
7.　排水金具	$1\frac{1}{2}$インチ排水金具、ワンプッシュ排水栓
8.そ　の　他	グリップ付(標準)、 追いだき穴開口(φ53)後 、Uパッキン取り付け（パッキン内径φ50）

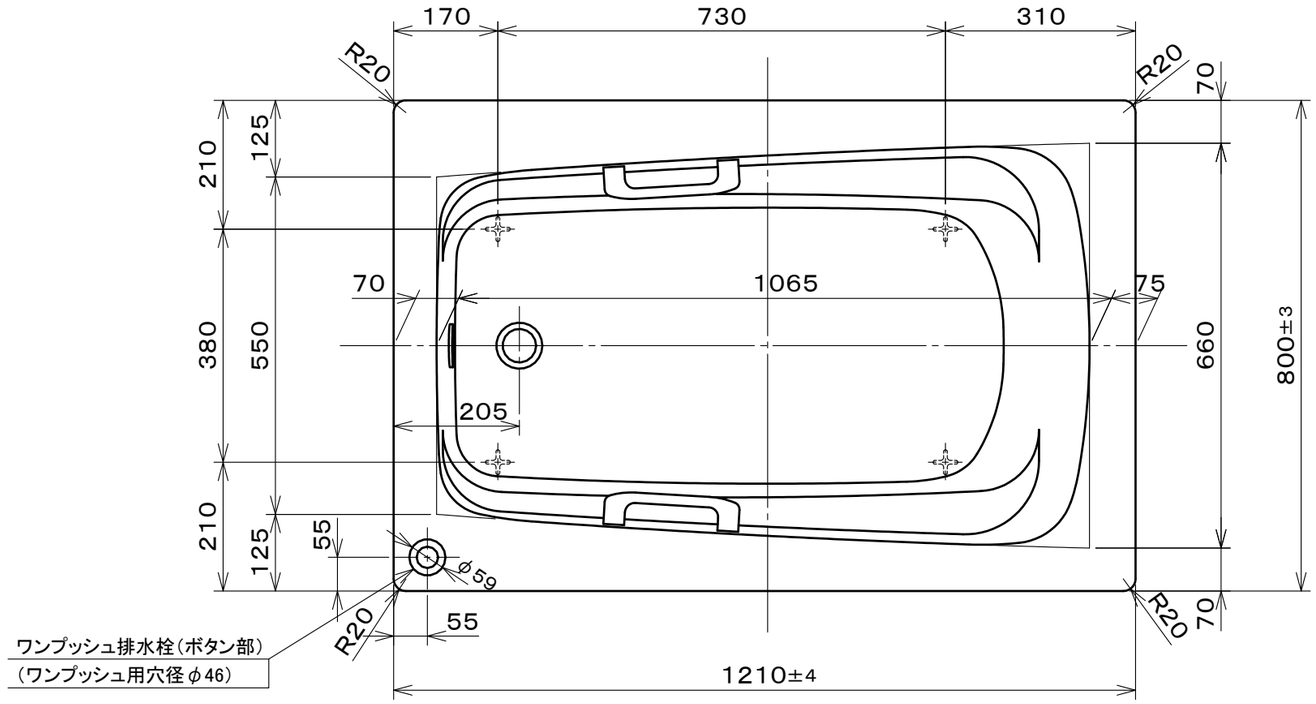

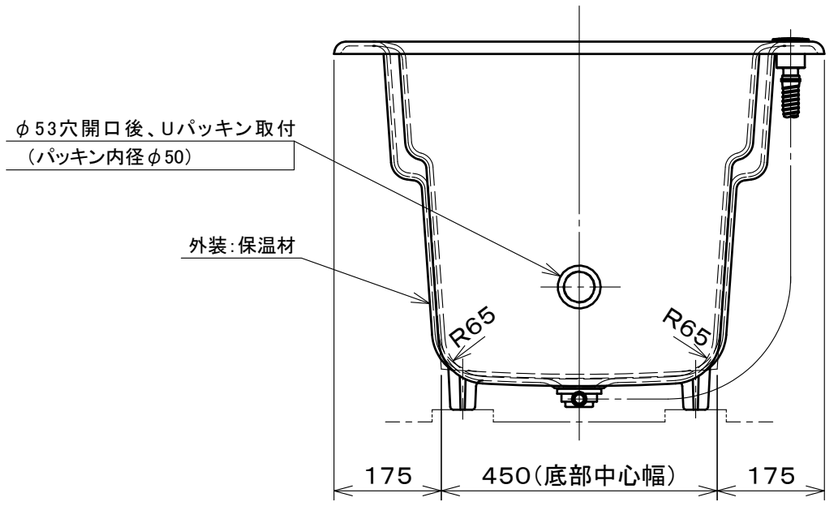

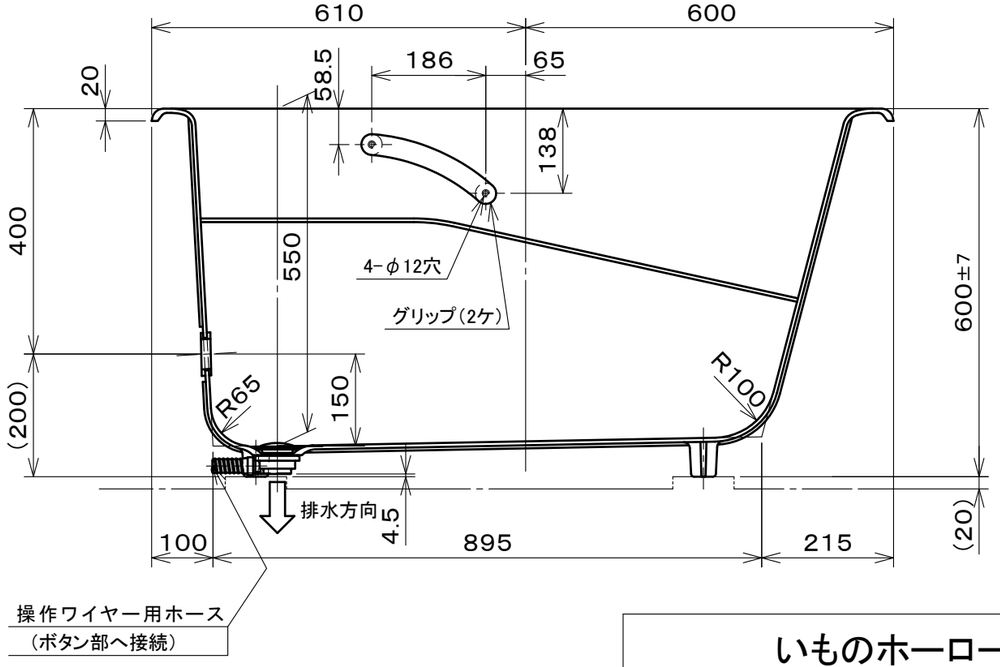

いものホーロー浴槽					
DJS1240(L)　仕様図 (追い焚き穴開口、Uパッキン付き)					
作成日：2019年3月19日				図番	Ba002Y-1779-2
承　認	検　図	検　図	作　成		
今西		高下	西嶋		