・浴槽仕様

1.サ イ ズ	外法寸法（1600×800×465） 内法寸法（1430×700×430）
2.容　　量	満水　300 ℓ
3.ホーロー加工	下地：湿式ホーロー加工 上縁面、内面：乾式ホーロー加工
4.　色	標　準　色　CW(クリスタルホワイト)　LW(リリーホワイト) 受注生産色　MP(ミストピンク)　MBR(ミストブラウン)
5.外　　装	保温材（ウレタンフォーム、厚さ5mm）
6.　脚	鋳物脚
7. 排水金具	$1\frac{1}{2}$インチ排水金具、ワンプッシュ排水栓
8.そ の 他	追いだき穴開口（φ53）後、パッキン取付(パッキン内径φ50) グリップ付

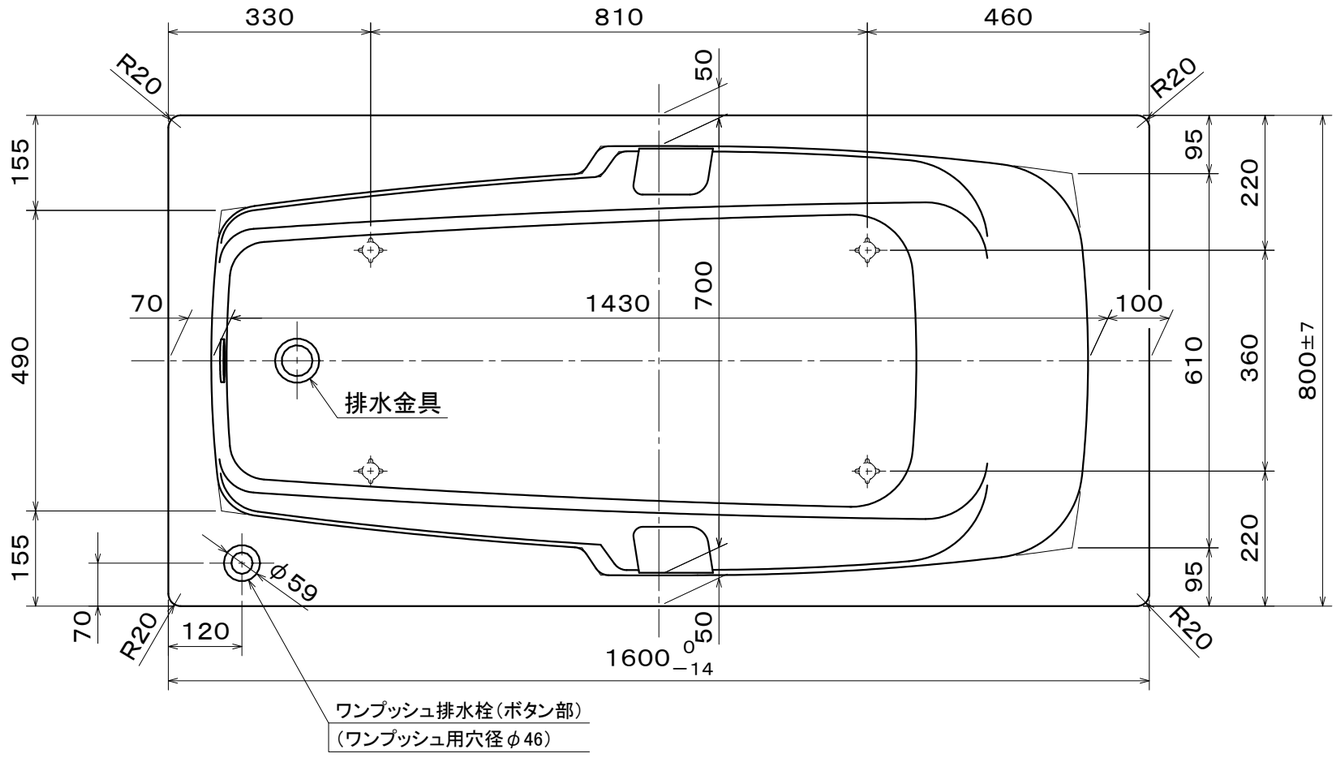

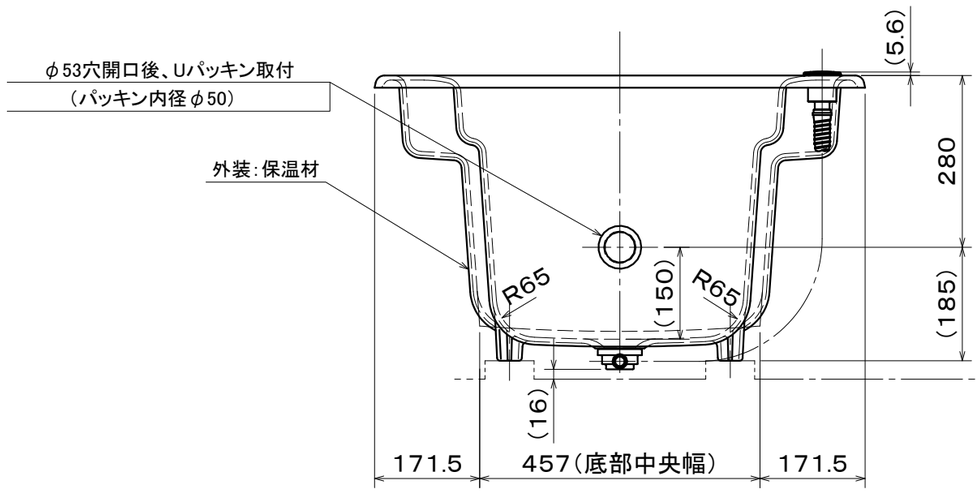

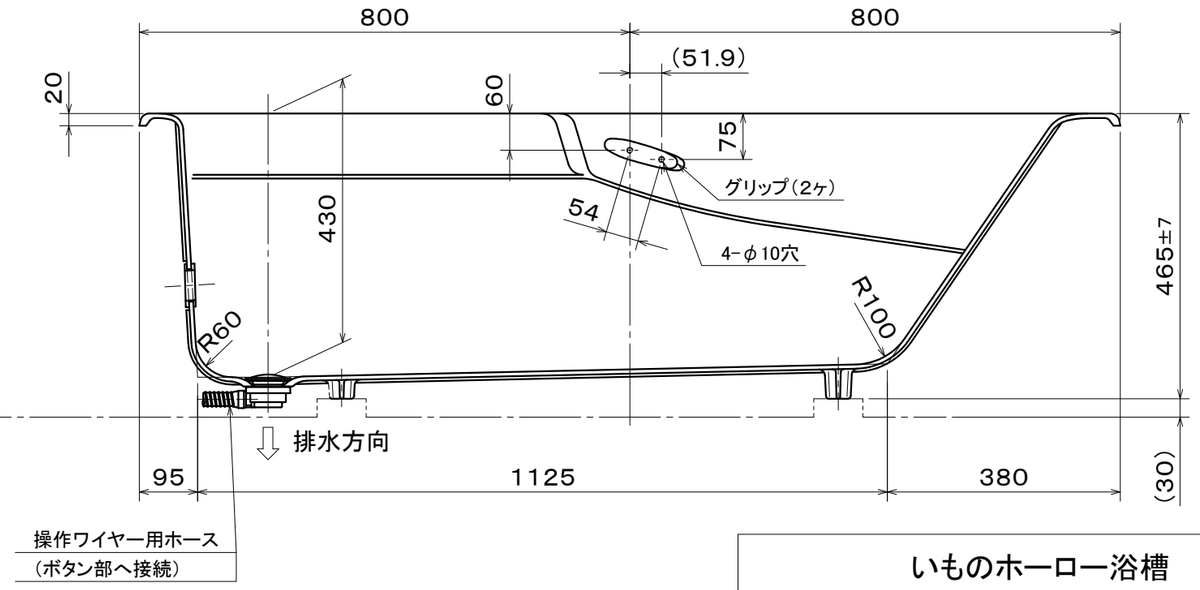

※本製品に取付してあるワンプッシュ排水栓は、間接排水専用です。
直接排水の場合については、弊社営業までご相談下さい。

いものホーロー浴槽					
DJY1600(L)　仕様図 (追いだき穴開口、Uパッキン付き)					
作成日：平成27年5月29日				図	Ba002Y-2515-2
承　認	検　図	検　図	作　成	番	
関野	高下	西嶋	吉本		