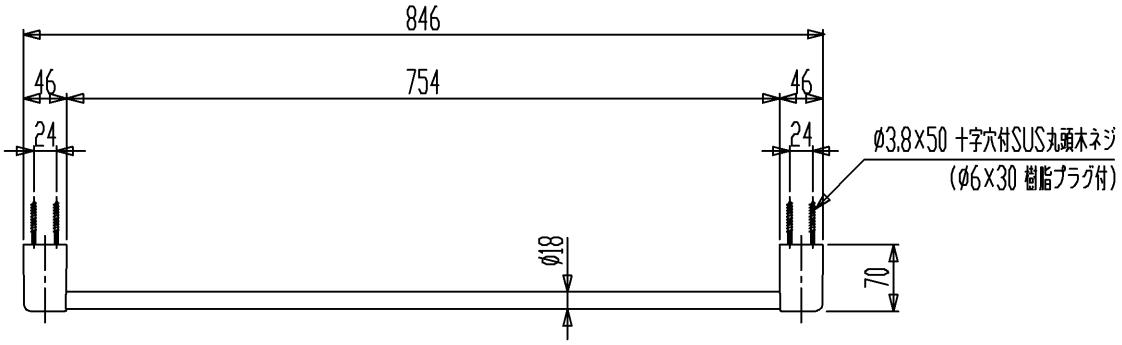

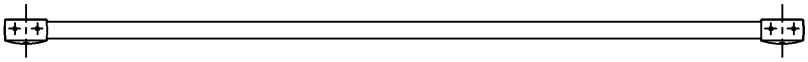

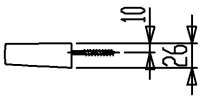

※壁取付部には厚さ30mm以上の補強木を入れてください。

セラトレーディング株式会社			単位 mm	名称 トレンド　タオルバー
製図 菅原	検図 早川	日付 15.12.24	尺度 1：8	品番 EC026080
備考				図番 EC026080