洗面器	EX-GUS/BL
排水目皿	AQ-3100HR
水栓金具	34017000
トラップ	AQ-BTR
止水栓 1/2	AQ-2261F×2

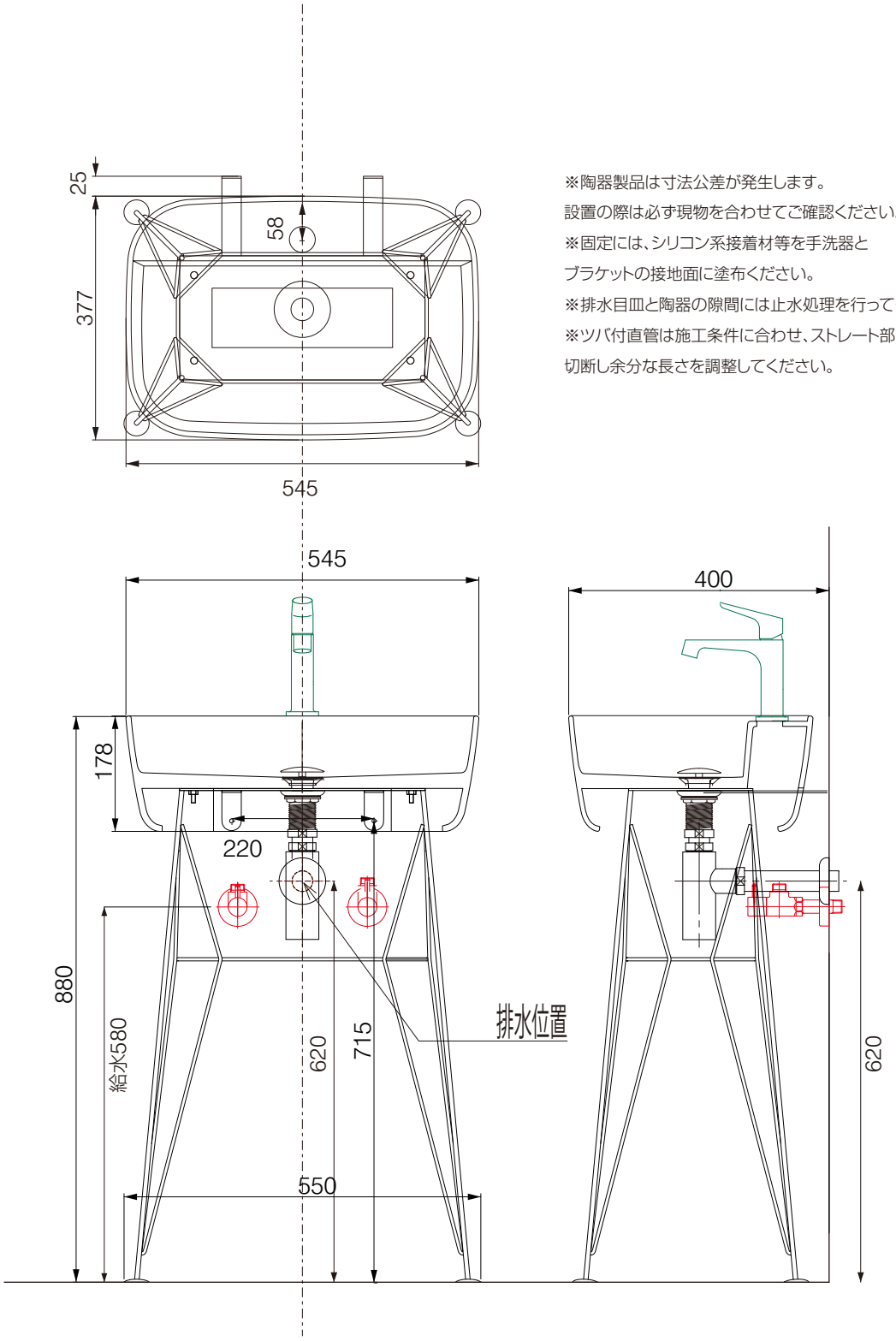

※陶器製品は寸法公差が発生します。
設置の際は必ず現物を合わせてご確認ください。
※固定には、シリコン系接着材等を手洗器と
ブラケットの接地面に塗布ください。
※排水目皿と陶器の隙間には止水処理を行ってください。
※ツバ付直管は施工条件に合わせ、ストレート部を
切断し余分な長さを調整してください。

AQUAPiA
ENJOY BATHROOM EXPERIENCE
●TEL 0120-65-1232●FAX 06-6532-1580
hits@hiratatile.co.jp