施工説明書

EX-GUS/BL

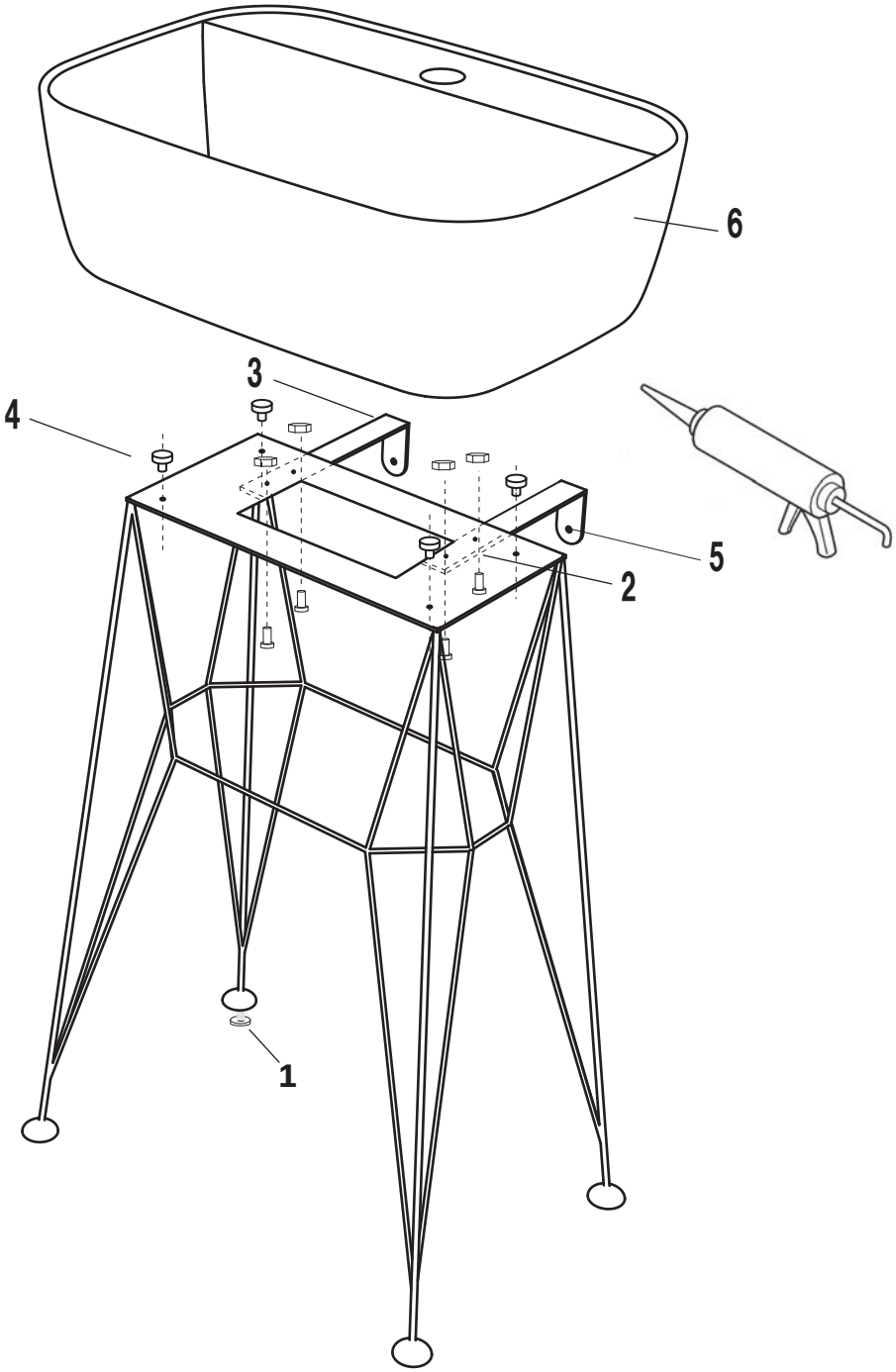

手順１

脚の梱包を開け、左記1～4のパーツが既に組まれた状態で納品されている事と、固定用ビスが同梱されている事をご確認下さい。

手順2

設置場所を決め、脚を仮置きをして下さい。
次に4番の4つのボルトを上下に調節して水平にし、洗面ボウルをその上に載せて下さい。
その状態で洗面ボウルの高さや傾きの状態を確認し、問題がなければ一度ボウルを取り外して下さい。

※ボルトの頭に付いている黒いキャップは外さないで下さい。
※洗面ボウルが傾いていると排水不良を起こしてしまうので、4番のボルト調節は注意して行って下さい。

手順3

付属の取付ビスを5番に通して脚を壁に固定します。
事前に、ビスを打ち込む壁裏には強固な補強材が施されている事をご確認願います。

※補強材が無く固定が緩い状態だと脚が動いてしまう可能性があります。

手順４

4番のレベル調節ボルト（黒キャップは付けたまま）の上にシーリング材を施し、洗面ボウルを載せて接着固定して下さい。
高さと傾きを修正したい場合は4番のボルトを再調節して下さい。

※先に洗面ボウルに水栓を取り付けてから脚に載せる事をお勧めします。