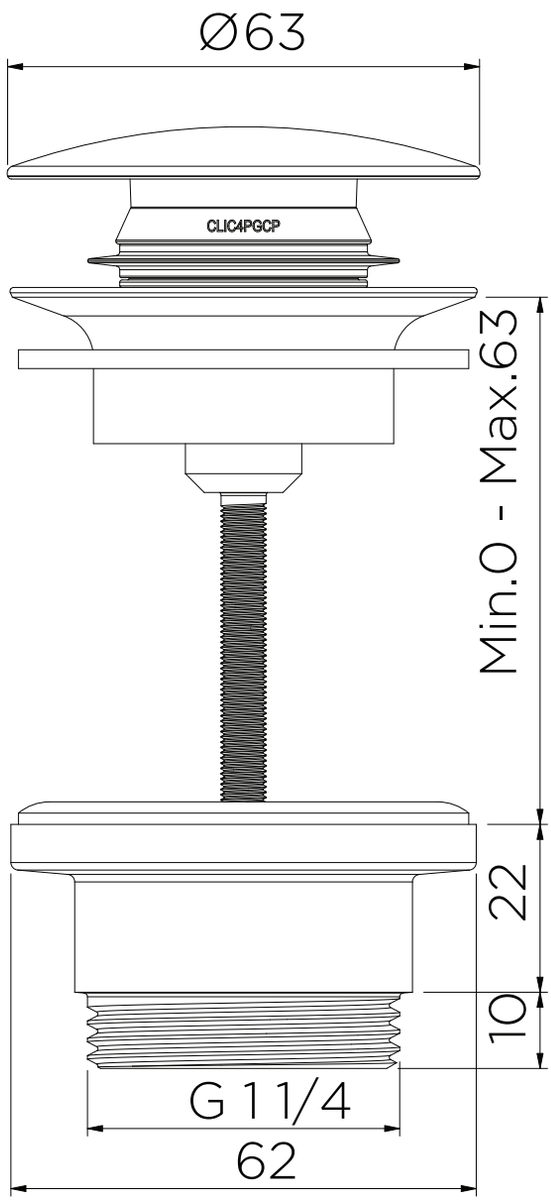

※洗面器を挟む位置･トラップ接続部にはシリコンコーキング等にて止水処理を行ってください。

※漏水および洗面器の破損防止のため、パッキン類が弾性を保てる範囲で締め付けてください。

※欧州仕様の排水金具のため、日米仕様のトラップとは接続できません。

品名 排水目皿（欧州仕様）

品番 **EX-SCLANE**

仕様 ●水溜め不可 ●欧州仕様

AQUAPiA ENJOY BATHROOM EXPERIENCE ●TEL 0120-65-1232●FAX 06-6532-1580
hits@hiratatile.co.jp