◇カウンター穴加工寸法

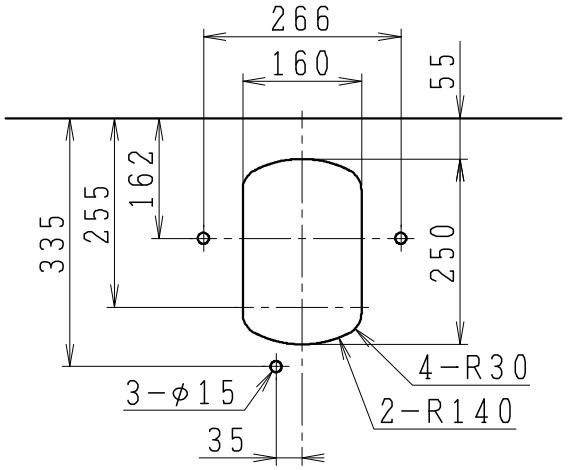

品　番	品　名	個数
L455CFP	洗面器	1
P69338	金具一式 ・湯水混合水栓 ・排水器具上部 ・洗面器固定金具	1

※トラップ・配管アダプター（別途手配）

P2234	Pトラップ	1
P2233	Sトラップ	1
P2232	ボトルトラップ	1
LUMEH70-200-32B	配管アダプター （VP50・VU50用）	1

※止水栓（別途手配）

JL221-75WMSY	壁給水用止水栓	2
JL211-375WMSY	床給水用止水栓	2

※本図は、水あふれ縁高さ８００ミリの場合を表わす
（器具は洗面器設置高さに合わせ適宜選定すること）
※カウンターは、別途手配
※金具一式には、トラップ、配管アダプター、および
止水栓は含まれない
※湯水混合水栓は、節湯Ｃ１形

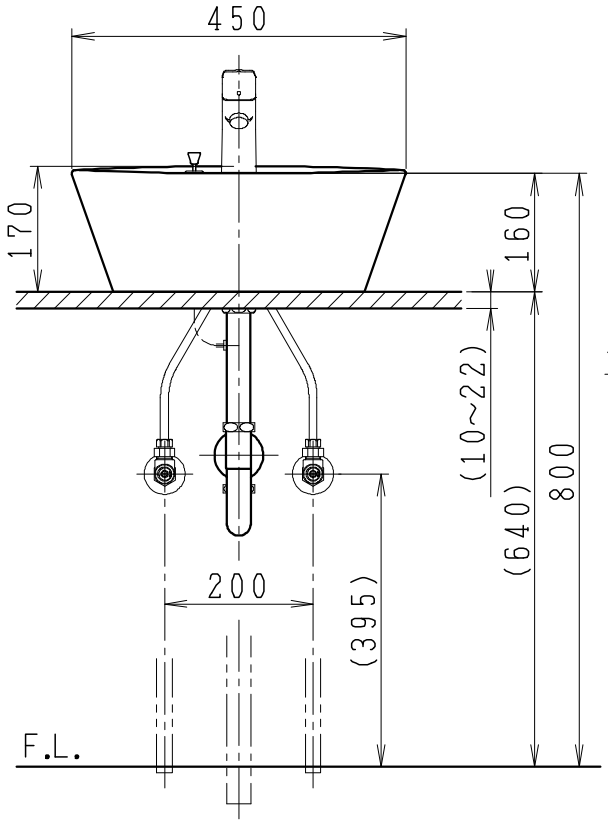

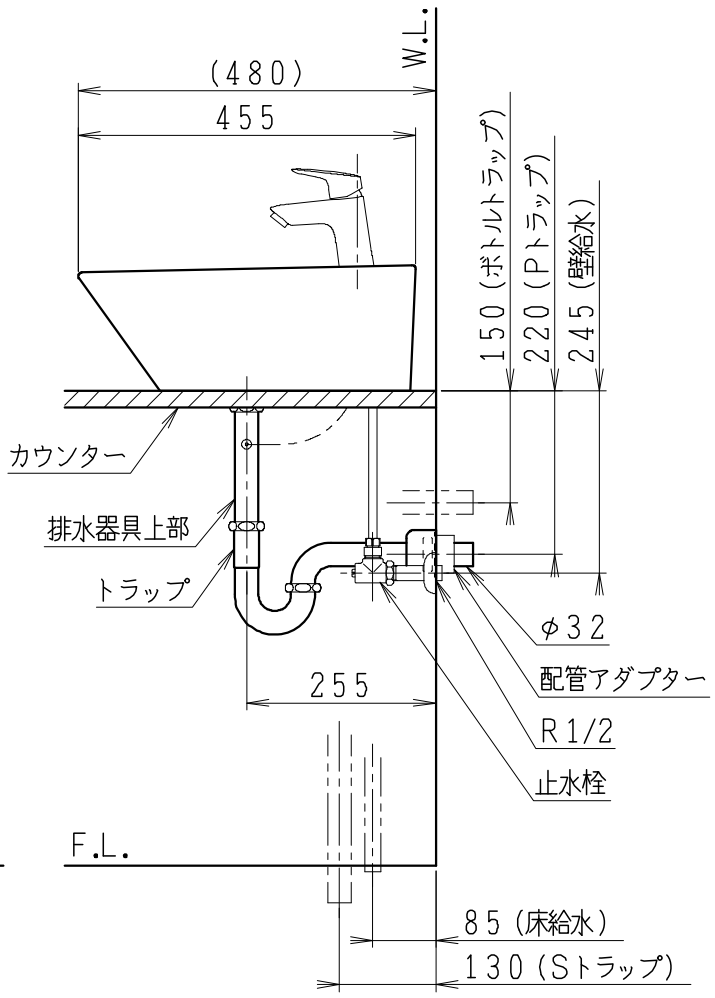

製図	写図	検図	承認	品名	洗面器	品番	L455CFP	尺度	1/10
川野	川野			Janis ジャニス工業株式会社		図番	L04550093		
'22・5・10	'23・4・5								