手洗器セット	HER-0101N/WH
水栓金具	Y722-427
排水目皿	CET901R
トラップ	AQ-STR
止水栓 1/2	AQ-2161S
フレキホース	-

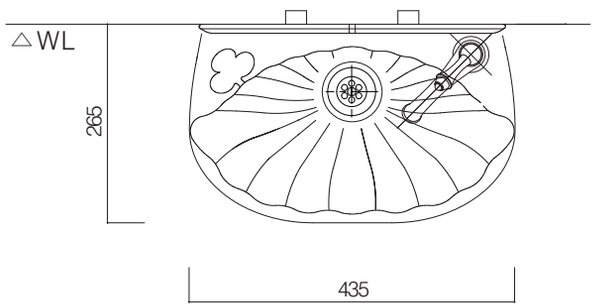

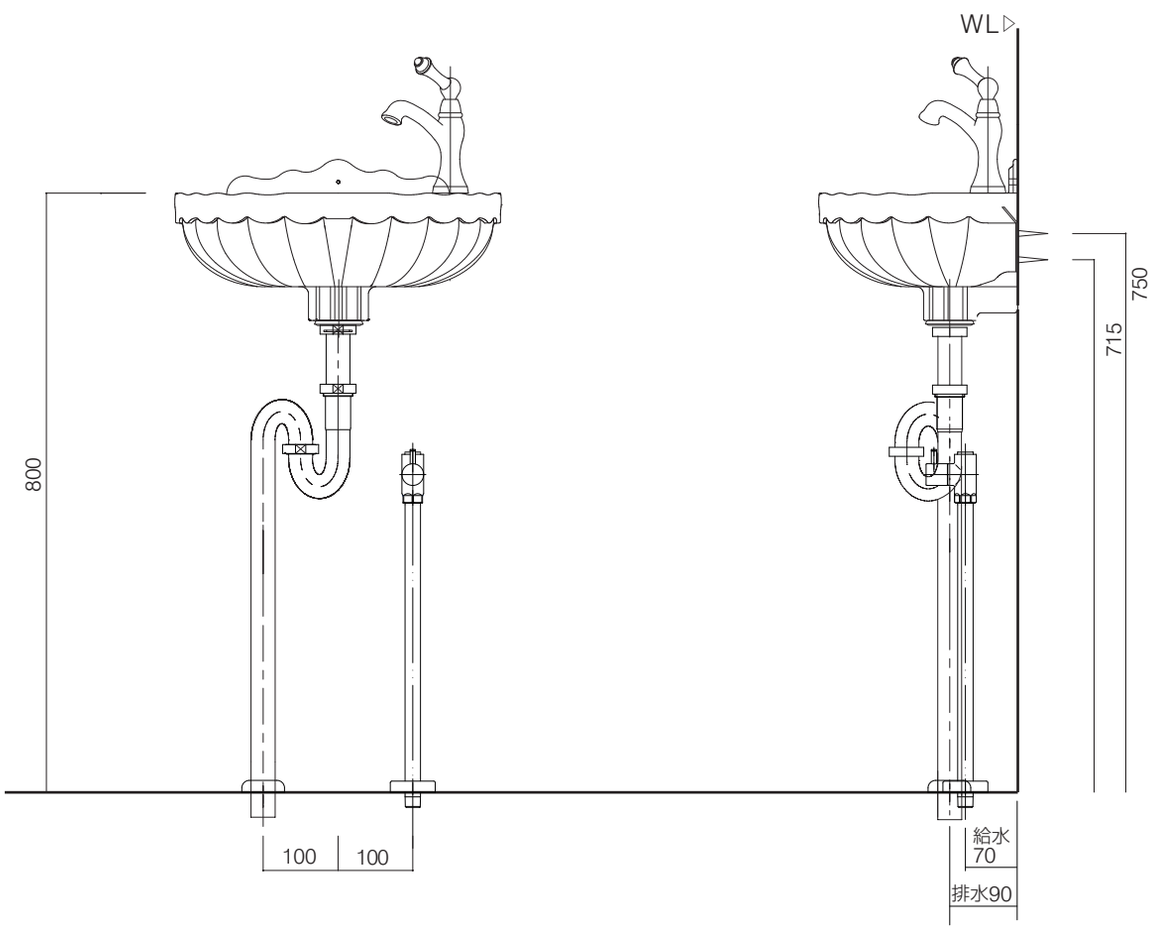

AQUAPiA
ENJOY BATHROOM EXPERIENCE

手洗器セット	HER-0101N/WH
水栓金具	Y722-427
排水目皿	CET901R
トラップ	AQ-BTN
止水栓 1/2	AQ-2261F
フレキホース	-

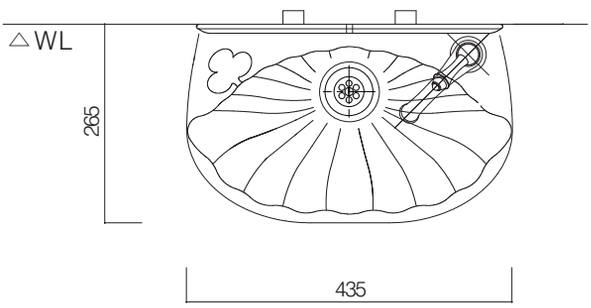

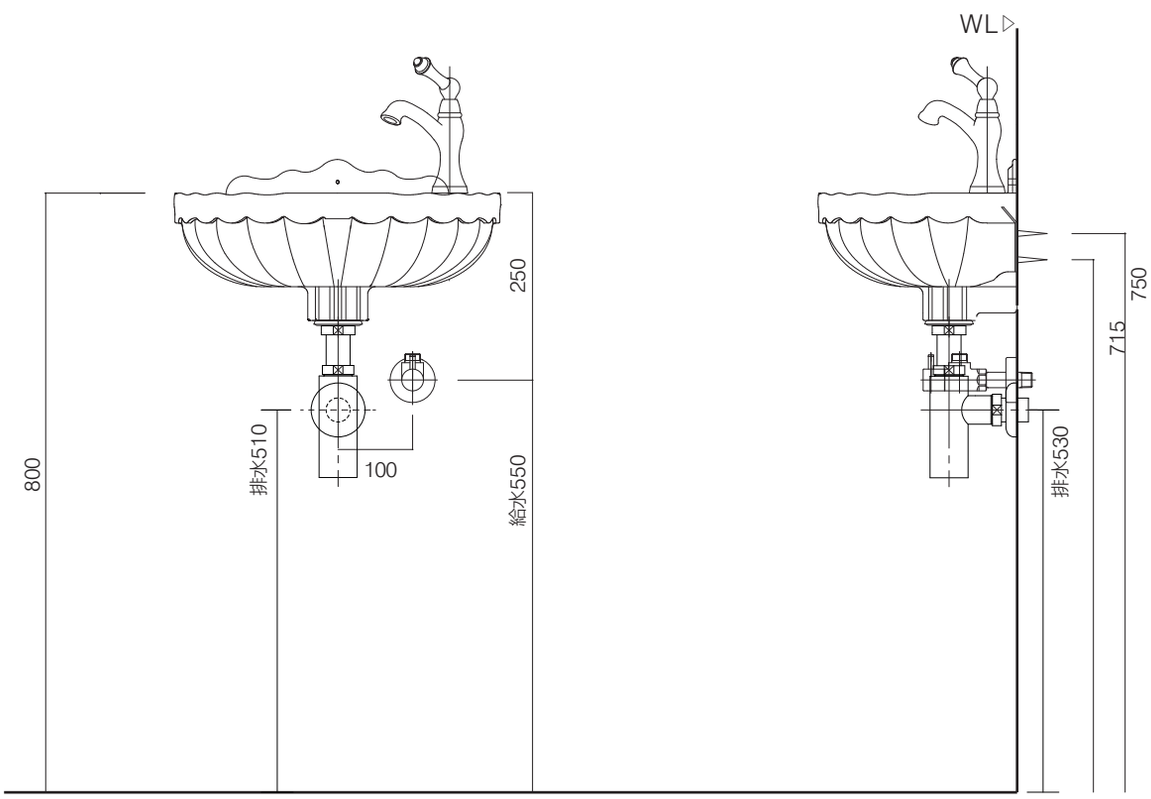

AQUAPiA
ENJOY BATHROOM EXPERIENCE