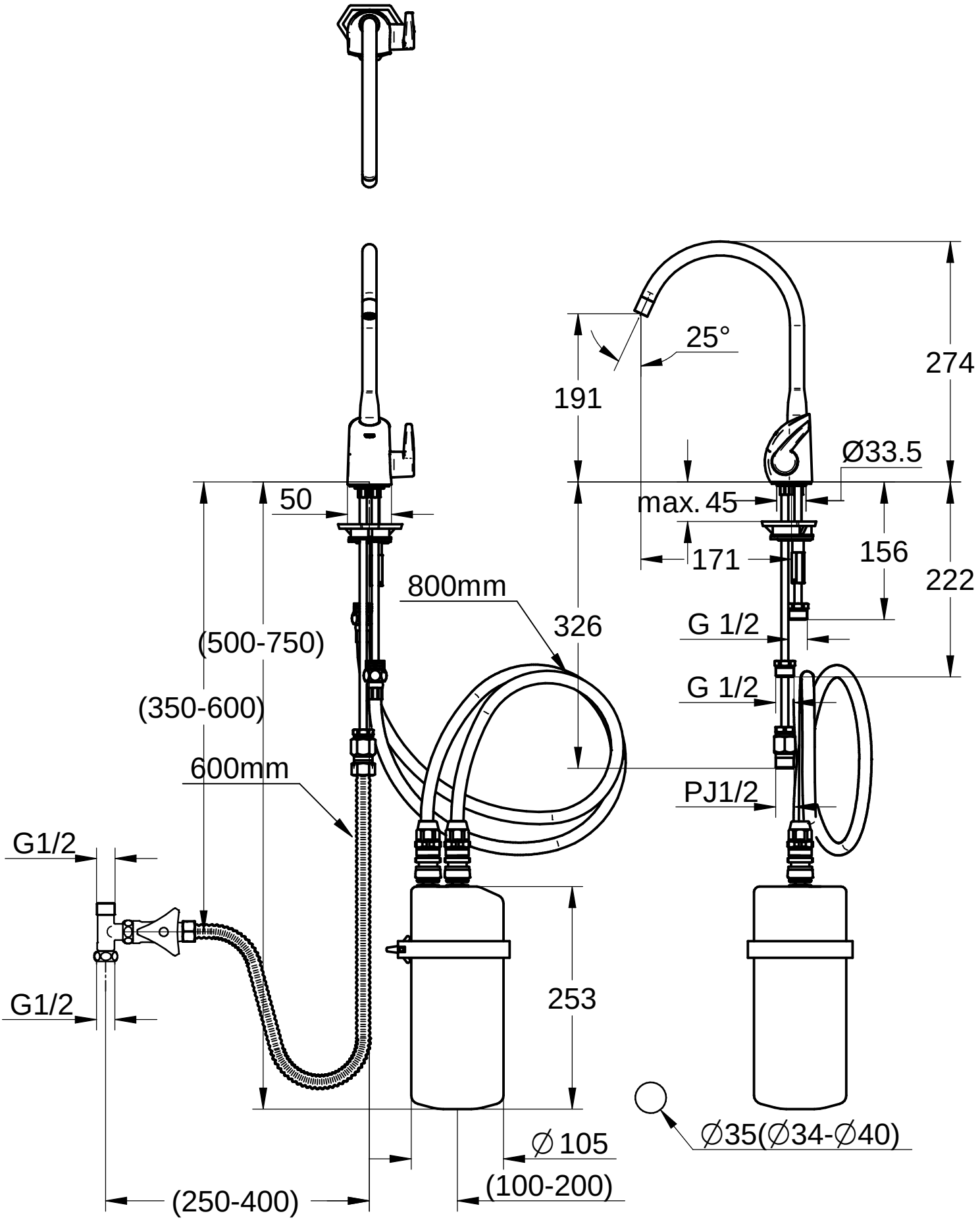

Maßstab / Scale	ÄM-Nr. / ECN				Grohe Water Technology AG & Co. KG Hauptstraß137 D-58675 Hemer Tel. 02372 / 93-0
1:4	Datum / Date	20. 8.2015			
	Verantw. / Respons	Matsumoto		Copyright reserved	
	Geprüft / Approved	Rikukawa			
Status	Benennung / Title	VENTIL,STAND- PILLAR TAP			Zeichnung Nr. / Drawing No.: JP
	Prod.-No. + variants:	JP592002+JPK			TPI-Referenz / TPI-Reference: mjp_jp5920+jpk

GROHE