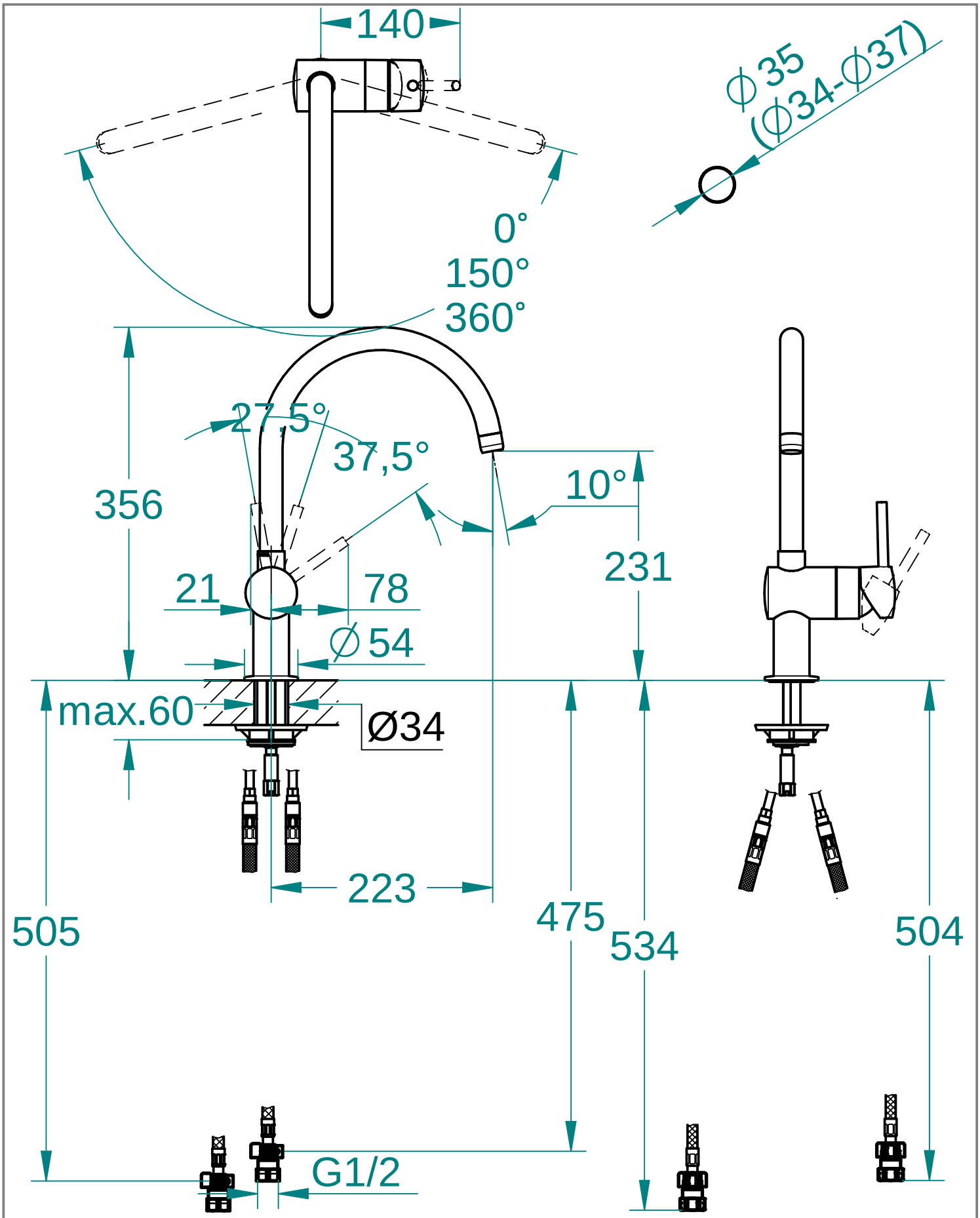

Maßstab / Scale	ÄM-Nr. / ECN				Grohe AG Industriepark Edelburg D-58675 Hemer Tel. 02372 / 93-0	GROHE
1:5	Datum / Date	7.2.2019				
	Verantw. / Respons	Sekine		Copyright reserved		
	Geprüft / Approved	Matsumoto				
Status	Benennung / Title	EHM,SP- OHM SINK			Zeichnung Nr. / Drawing No.:	JP300001
	Prod.-No. + variants:	JP300001			TPI-Referenz / TPI-Reference:	mjp300001_3a_