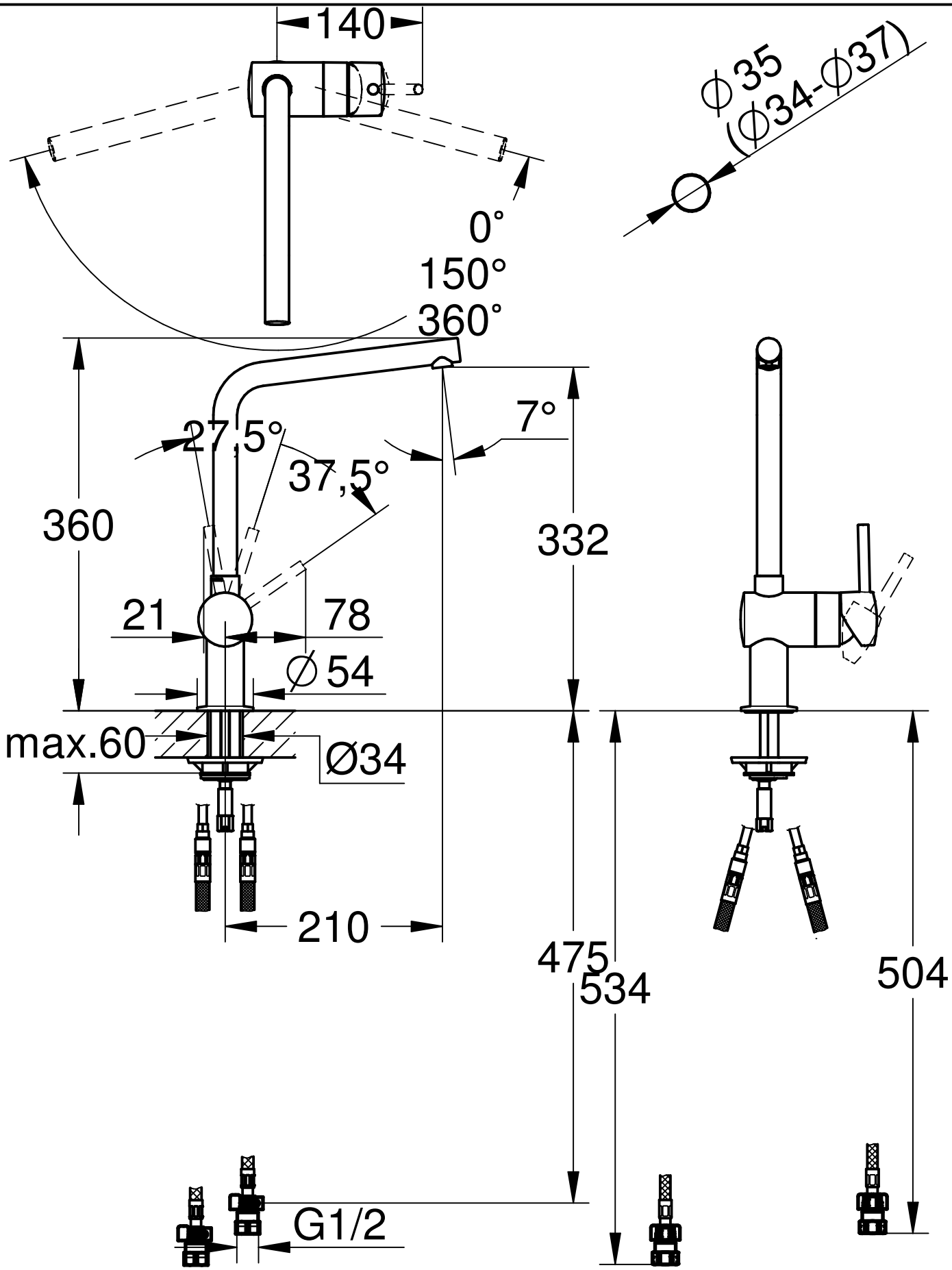

Maßstab / Scale	ÄM-Nr. / ECN				Grohe AG Industriepark Edelburg D-58675 Hemer Tel. 02372 / 93-0	GROHE
1:5	Datum / Date	20. 9.2018				
	Verantw. / Respons	Matsumoto		Copyright reserved		
	Geprüft / Approved	Rikukawa				
Status	Benennung / Title	EHM,SP- OHM SINK			Zeichnung Nr. / Drawing No.: JP300101	
	Prod.-No. + variants:	JP300101			TPI-Referenz / TPI-Reference: mjp300101_30284001c_3a	