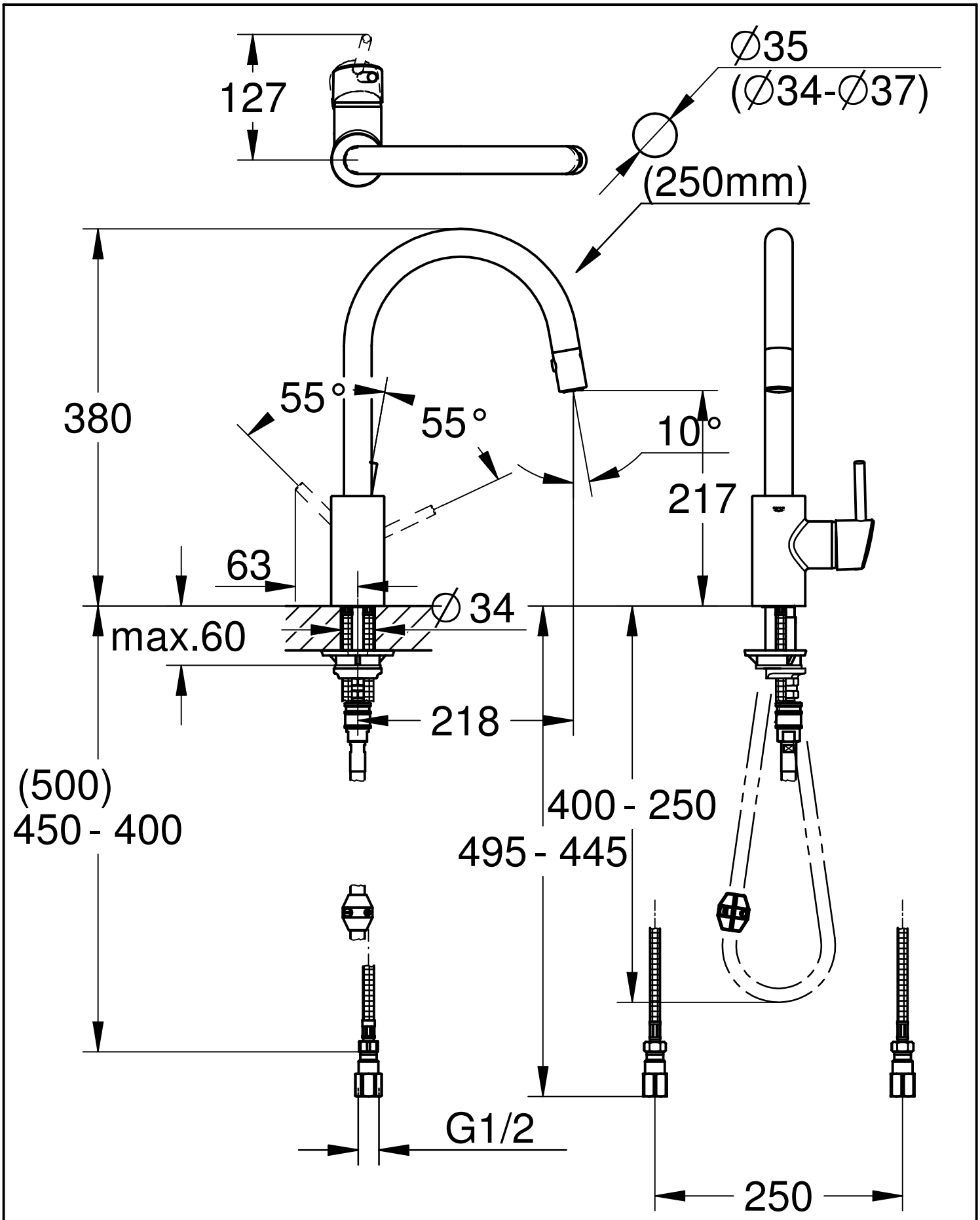

Maßstab / Scale	ÄM-Nr. / ECN	219749			Grohe Water Technology AG & Co. KG Hauptstraß137 D-58675 Hemer Tel. 02372 / 93-0
1:5	Datum / Date	09.12.2010			
	Verantw. / Respons	Herden		Copyright reserved	
	Geprüft / Approved	Weil			
Status	Benennung / Title	EHM,SPB- OHM SINK SPRAY			Zeichnung Nr. / Drawing No.: JP---00
	Prod.-No. + variants:	JP---00			TPI-Referenz / TPI-Reference: mjp---00_23298_3a

GROHE