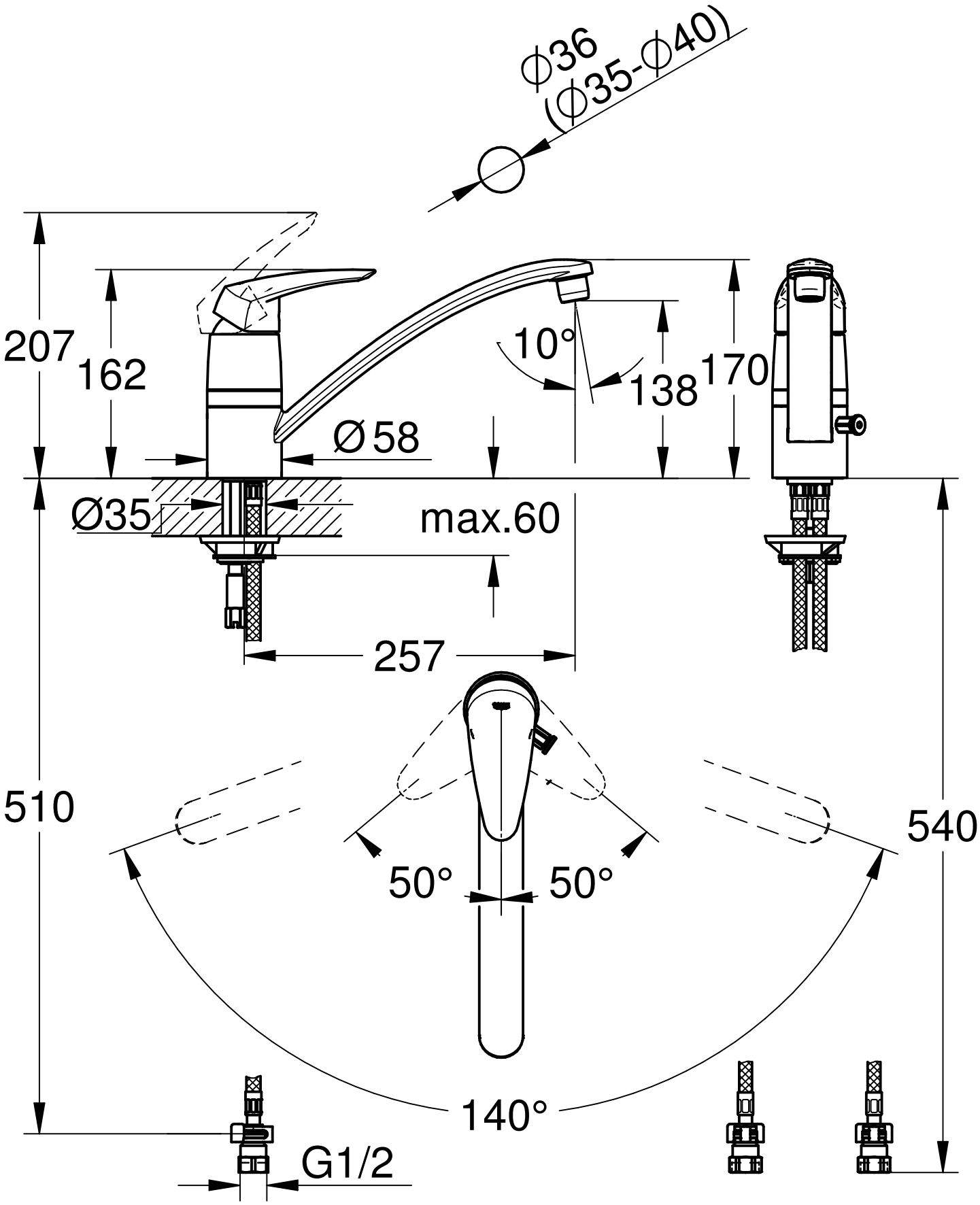

Maßstab / Scale	ÄM-Nr. / ECN				Grohe Water Technology AG & Co. KG Hauptstraße 137 D-58675 Hemer Tel. 02372 / 93-0	GROHE
1:4	Datum / Date	20. 9.2018				
	Verantw. / Respons	Matsumoto		Copyright reserved		
	Geprüft / Approved	Rikukawa				
Status	Benennung / Title	EHM,SP- OHM SINK				Zeichnung Nr. / Drawing No.: JP366601
	Prod.-No. + variants:	JP366601				TPI-Referenz / TPI-Reference: mjp366601_33775001c_3a