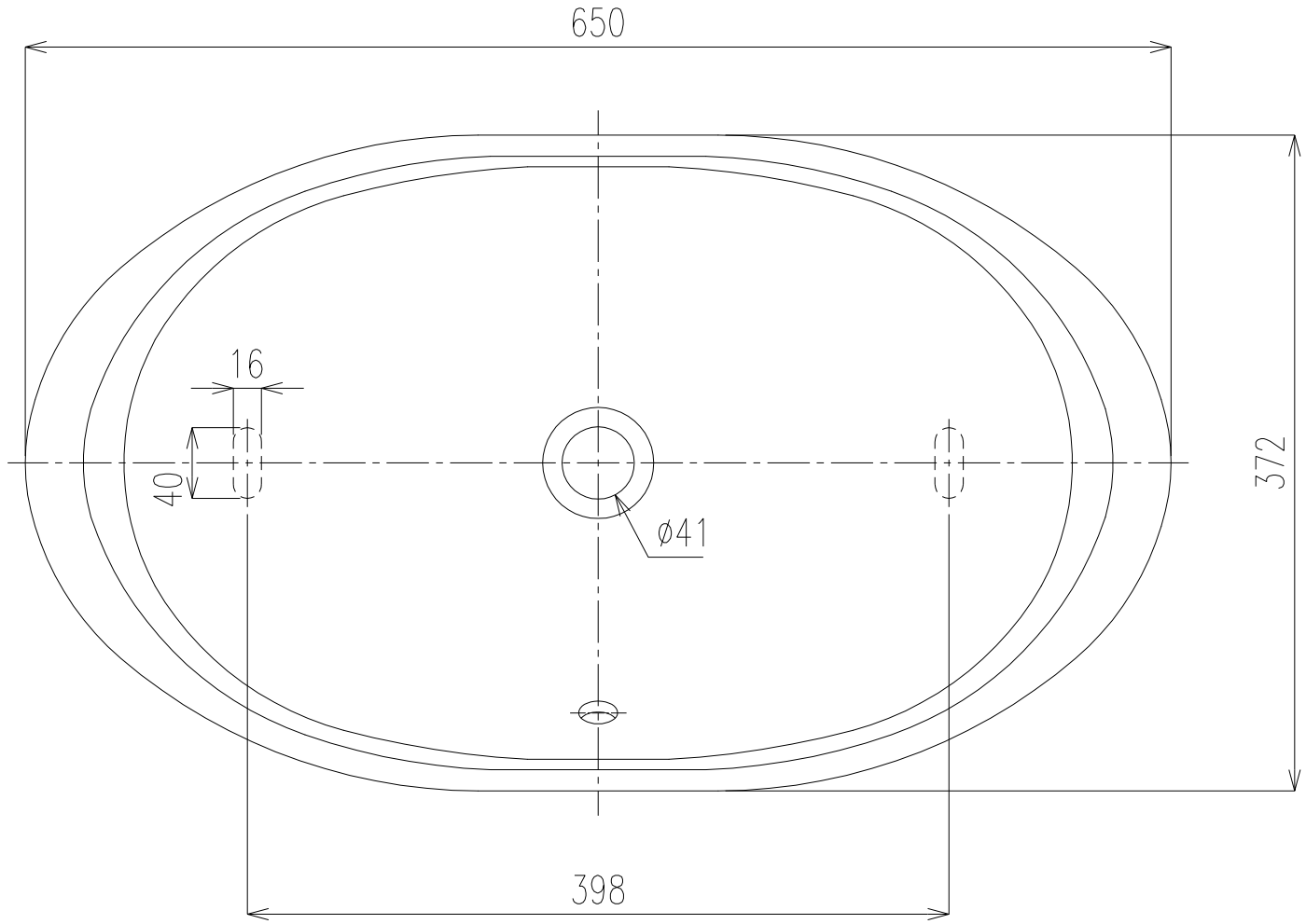

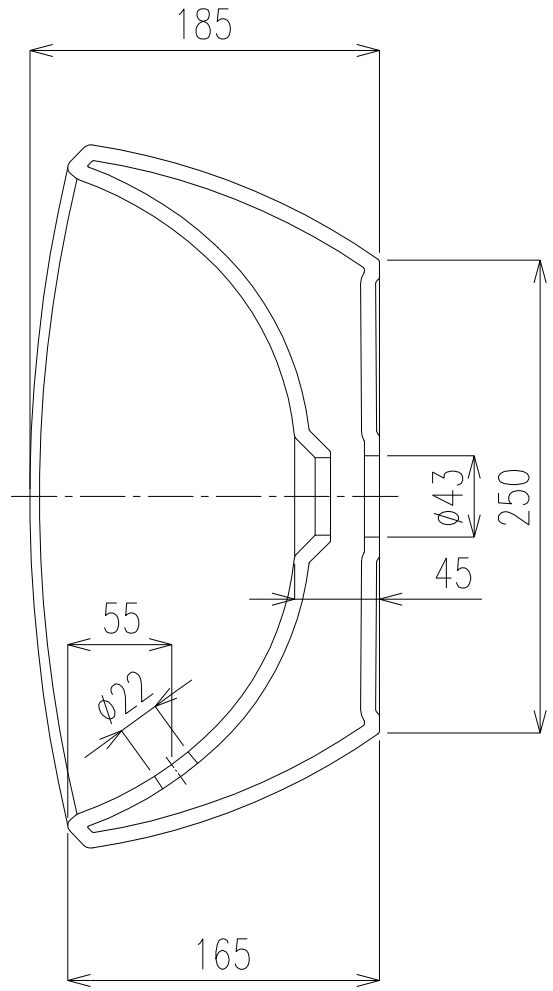

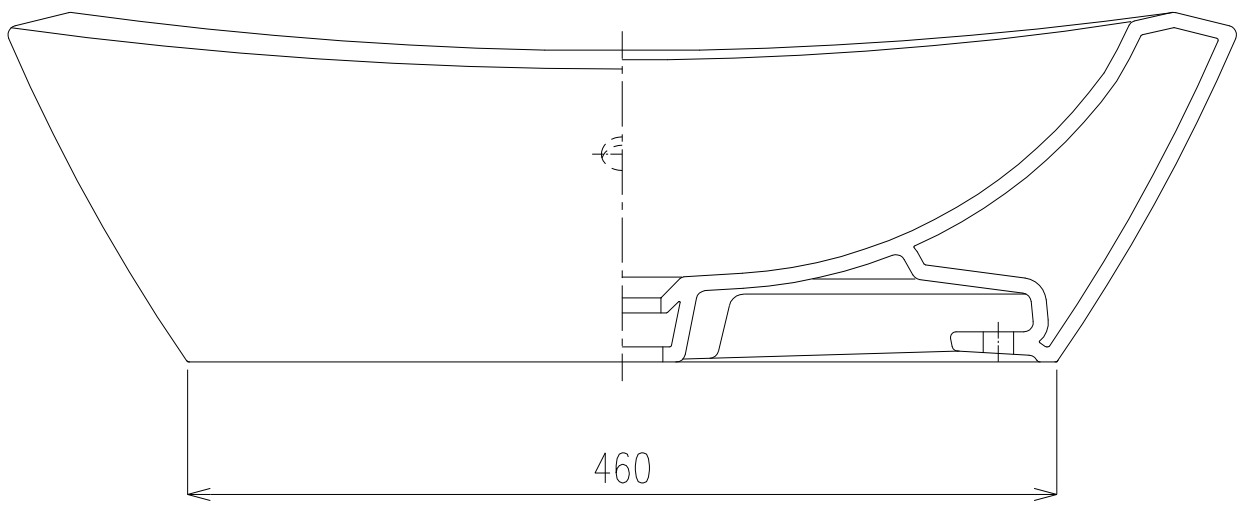

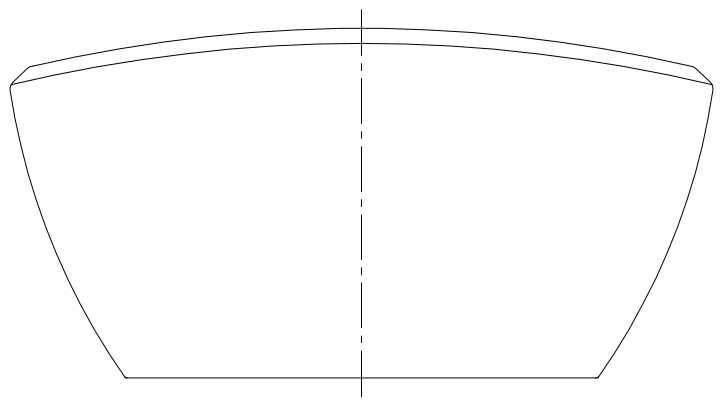

材質	溶化素地質	品番	JPK10900			図歴	2
容量		品名	オーバル型ベッセル洗面器				
仕上							
	尺度	設計	検図	受領	日付	2015.04.01	部品分類
	1:4				グローエジャパン(株)		

仕様変更する場合がございます。

注記　公差なき寸法はJIS公差(±5%)に準じる。ただし、40ミリ以下は±2ミリ、最大公差は15ミリとする。

A3