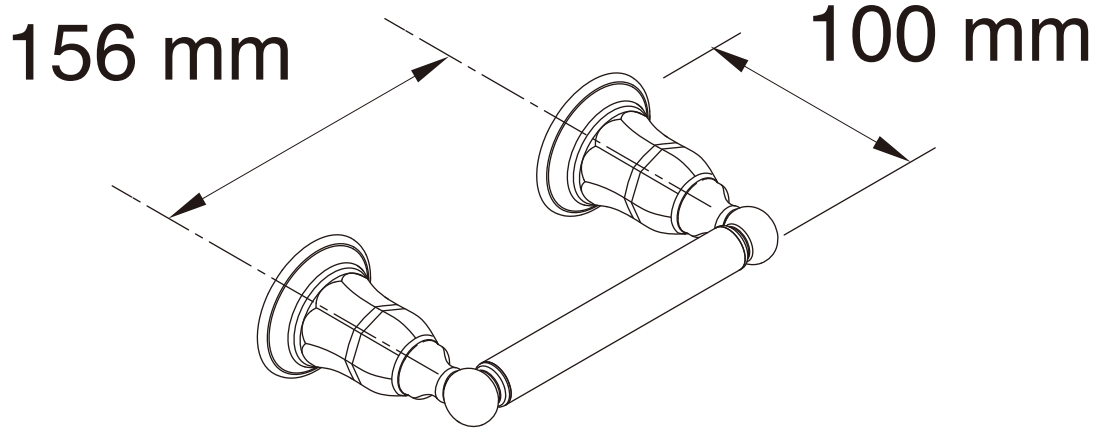

KOHLER

品名：ケルストン ペーパーホルダー	品番 **KOL-K-13504**
仕様	重量 - / 容量 - / 縮尺 -

Hits Sanitary Online Shop
●TEL 0120-65-1232●FAX 06-6532-1580
hits@hiratatile.co.jp