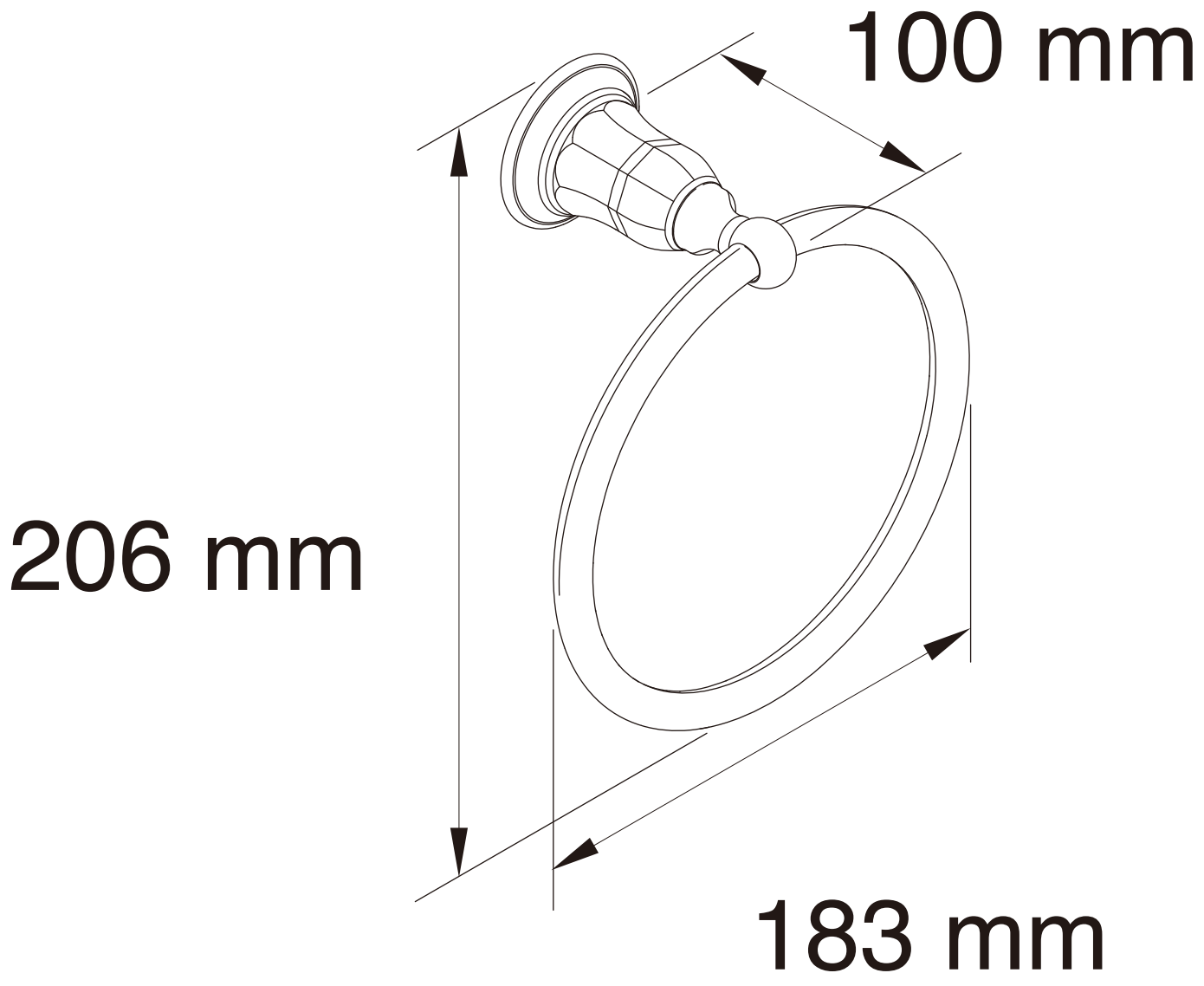

KOHLER

品名：ケルストン タオルリング	品番 **KOL-K-13507**		
仕様	重量 -	容量 -	縮尺 -
	Hits Sanitary Online Shop	●TEL 0120-65-1232●FAX 06-6532-1580 hits@hiratatile.co.jp	