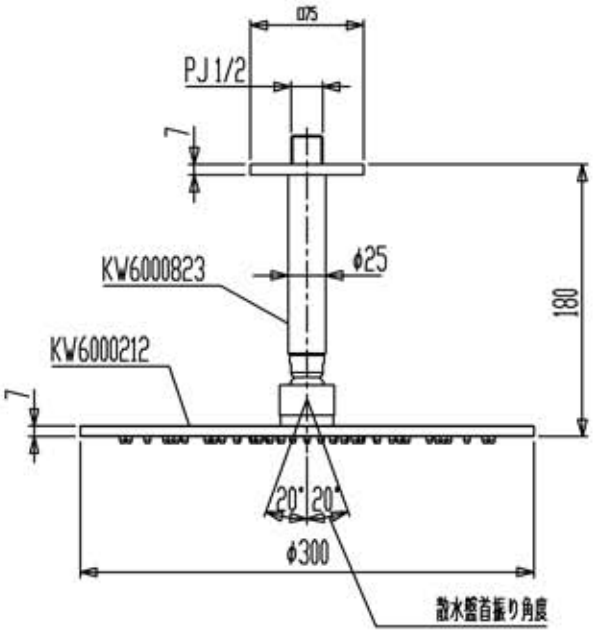

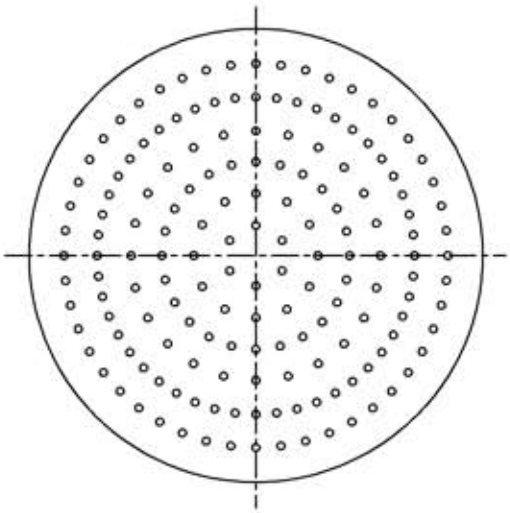

セラトレーディング株式会社			単位 mm	名称 アヴァ 天付式オーバーヘッドシャワー（φ300mm）
製図 石原	検図 早川	日付 12.08.31	尺度 1：5	品番 KW6000212+KW6000823
備考				図番 KW6000212CB