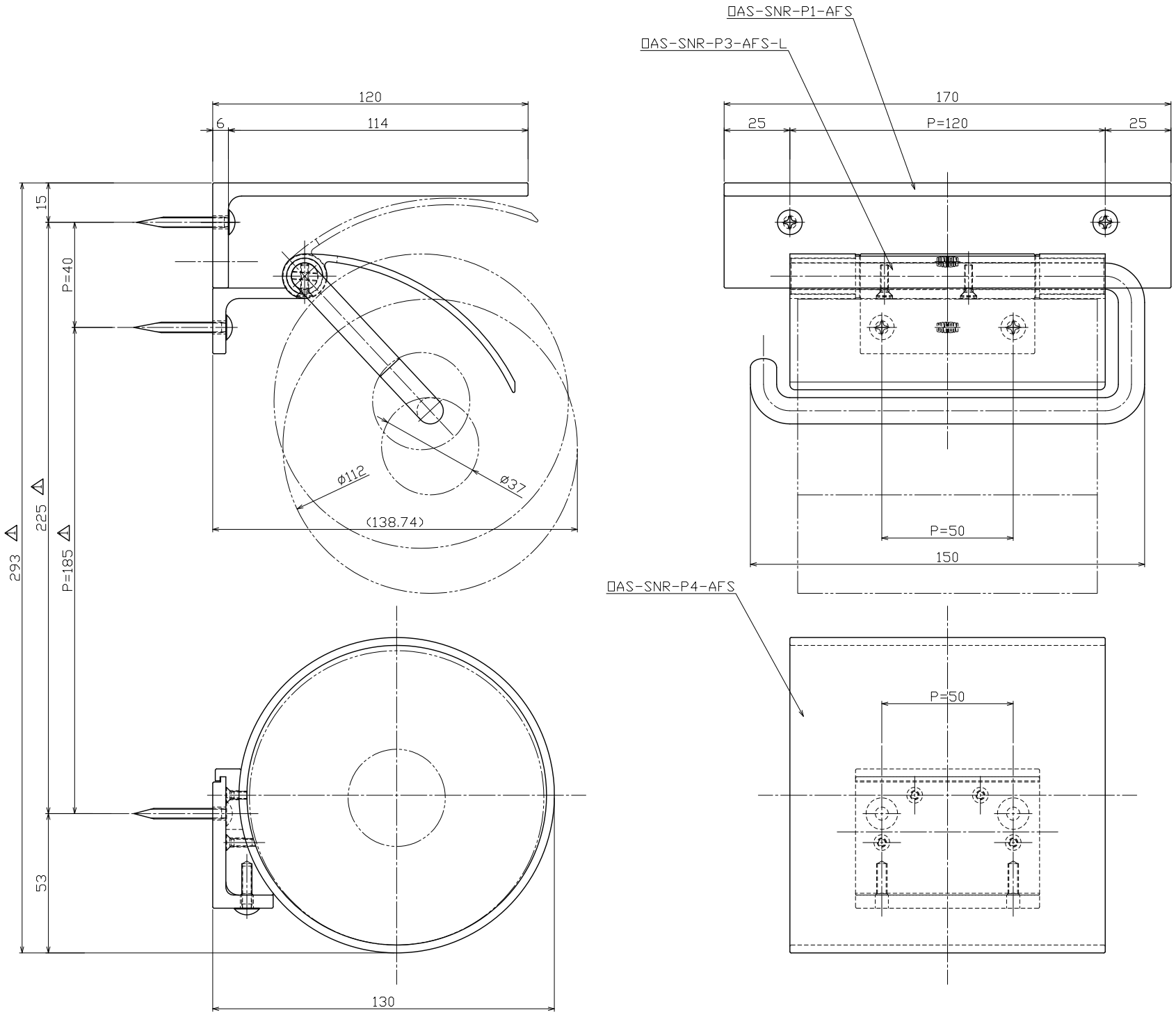

注記〉

・要下地補強のこと

・φ112以下のトイレットペーパーをご使用ください

No	年月日	訂正事項	担当	No	年月日	訂正事項	担当	No	部品名	材質	仕上	数量	備考	No	部品名	材質	仕上	数量	備考
1	'17.05.19	□AS-SNR-P4-AFS の取付位置を変更	榎本																

8号刻印

指示ナキ公差ハユニオン一般公差表ニヨル。

図面サイズ：A1

株式会社ユニオン

尺度	作図			
S=1/1	2016.08.05			
作図	検図	照査	担当	
鹿毛	田河	田河		

図名 ペーパーホルダー セット図

図番

品番 □AS-SNR-101-AFS-L

コード

管理番号