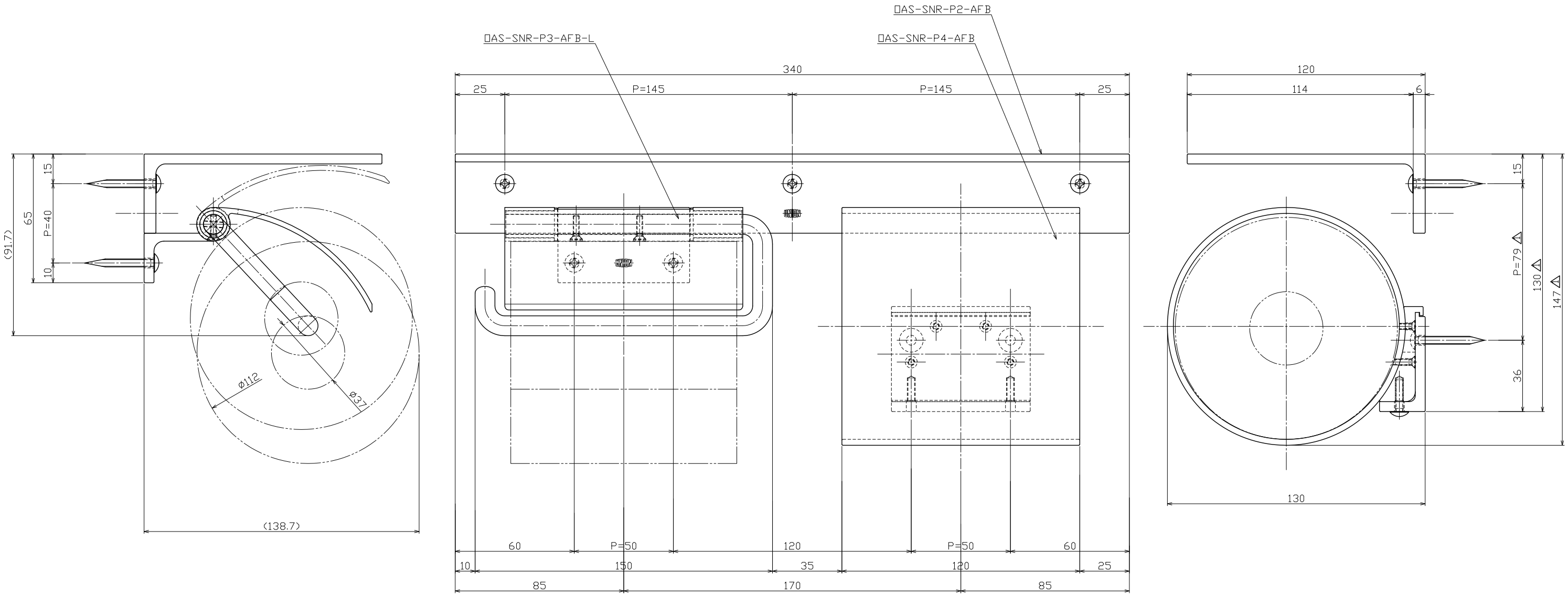

注記）
・要下地補強のこと
・φ112以下のトイレットペーパーをご使用ください

No	年月日	訂正事項	担当
1	'17.04.13	□AS-SNR-P4-AFBの取付位置を変更	大星

No	部品名	材質	仕上	数量	備考

8号刻印
指示ナキ公差ハユニオン一般
公差表ニヨル。

図面サイズ：A1

株式会社ユニオン

尺度	作図	検図	照査	担当
S=1/1	2016.08.05	鹿毛	田河	田河

図名 ペーパーホルダー　セット図
図番
品番 □AS-SNR-201-AFB-L
コード
管理番号